TRENITALIA
GRUPPO FERROVIE DELLO STATO ITALIANE
DIREZIONE LOGISTICA INDUSTRIALE

HMU BLUES HTR412/HTR312
ASSIEME PANTOGRAFO

CATALOGO PARTI DI RICAMBIO N° 2.05.1285

CONTACT srl

TRENITALIA
GRUPPO FERROVIE DELLO STATO ITALIANE
DIREZIONE LOGISTICA INDUSTRIALE

HMU BLUES HTR412/HTR312
ASSIEME PANTOGRAFO

CATALOGO PARTI DI RICAMBIO N° 2.05.1285

TRENITALIA S.p.A.
PROPRIETÀ RISERVATA

I N D I C E

Avvertenze generali per la consultazione del catalogo 2

Pubblicazioni collegate 4

Schema di configurazione 5

Tavole figurate 9

Indice delle parti di ricambio 45

Indice delle categorie 57

Elenco ditte richiamate nel catalogo 63

AVVERTENZE GENERALI PER LA CONSULTAZIONE DEL CATALOGO

1) DEFINIZIONI

Gli impianti si intendono composti da un insieme di «gruppi».
Ciascun gruppo è a sua volta costituito da un insieme di «sottogruppi».
Nei sottogruppi si individuano i singoli «componenti».

2) RICERCA DELLE PARTI DI RICAMBIO

Per una corretta ricerca delle parti di ricambio illustrate ed elencate nel catalogo, è necessario consultare le tavole e le relative pagine descrittive delle parti di ricambio, come indicato ai successivi punti 3) - 4).

3) TAVOLE

— Sulla prima tavola del catalogo, contrassegnata dalla lettera ALFA, è indicata la disposizione dei vari gruppi.
— Le tavole contrassegnate con le lettere A, B ecc. illustrano le apparecchiature nel loro insieme; in esse si individuano i «sottogruppi».
— Su ogni tavola è riportato in basso a partire da sinistra, il tipo di rotabile su cui è montato l'impianto, il numero del catalogo, la denominazione del gruppo o sottogruppo, eventuale numero del disegno Ditta, eventuali estremi di classifica F.S., mese ed anno di edizione e numero della tavola; questo ultimo risulta così stabilito:
  - per tavole di gruppi: numerazione alfabetica;
  - per tavole di sottogruppi: indicazione alfa-numerica composta per la prima posizione dalla lettera che individua il gruppo, per la seconda posizione da un numero progressivo;
  - per tavole di componenti esplosi indicazione alfa-numerica composta per le prime posizioni dagli stessi numeri che identificano il sottogruppo, per l'ultima posizione da un numero progressivo.
— L'indice delle tavole è impostato secondo la successione alfa-numerica.

4) PAGINE DESCRITTIVE DELLE PARTI DI RICAMBIO

Le singole colonne descrivono quanto di seguito precisato:

Colonna a) – Categoria e progressivo F.S.

Colonna b) – Descrizione del componente.

Colonna c) – Riferimento sulla tavola:
nella pagina descrittiva relativa alla tavola di assieme dell'apparecchiatura e nelle pagine descrittive relative alle tavole dei gruppi e sottogruppi, sono indicati i numeri progressivi che individuano i componenti rappresentati nelle tavole stesse.
L'asterisco che può comparire a fianco dei numeri, indica l'esistenza della tavola del componente esploso in una successiva illustrazione.

Colonna d) – Codice Ditta Fornitore: sono riportati i numeri di codice delle Ditte che figurano nell'«ELENCO DITTE RICHIAMATE NEL CATALOGO».

Colonna e) – Codice Ditta Documento: sono riportati i numeri di codice a 4 cifre attribuiti da F.S. alle Ditte fornitrici, con riferimento al numero del disegno identificativo del singolo particolare (colonna «f»).

Colonne f-g) – Documento identificativo: nella colonna «f» è riportato il numero di disegno, di matricola o il codice con il quale la Ditta compilatrice del catalogo individua il singolo particolare, mentre l'eventuale segno o posizione è riportato nella colonna «g».

Colonna h) – Numero di pezzi in opera. La quantità di pezzi indicata in questa colonna si riferisce sempre alla relativa rappresentazione sulla tavola figurata.

Colonna i) – Unità di conto gestionale F.S.

Colonna j) – Note: quando nella colonna «c» (riferimento sulla tavola) compare l'asterisco «*» a fianco del numero, nella colonna «j» è indicata la tavola sulla quale il particolare in questione viene maggiormente dettagliato.

NEL CASO CHE L'ELENCAZIONE DEI PARTICOLARI RAPPRESENTATI SULLA TAVOLA RICHIEDA PIÙ PAGINE, LA TAVOLA FIGURATA SI RIPETE.

5) ABBREVIAZIONI

Nelle elencazioni le unità di misura (ove esistono) sono indicate con le sigle previste nella tabella CNR-UNI 10003-74.

PUBBLICAZIONI COLLEGATE

SCHEMA DI CONFIGURAZIONE

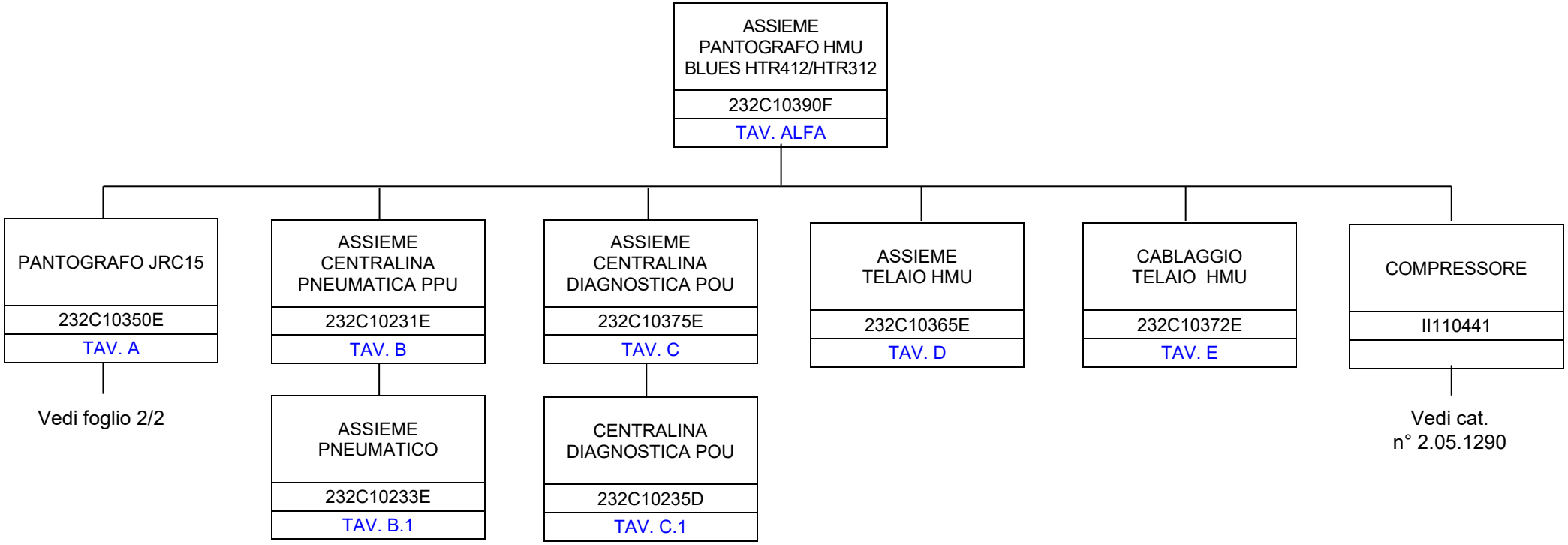

SCHEMA DI CONFIGURAZIONE	HMU BLUES HTR412/HTR312 - ASSIEME PANTOGRAFO	Contact s.r.l.	F. 1 / 2

Da foglio 1/2

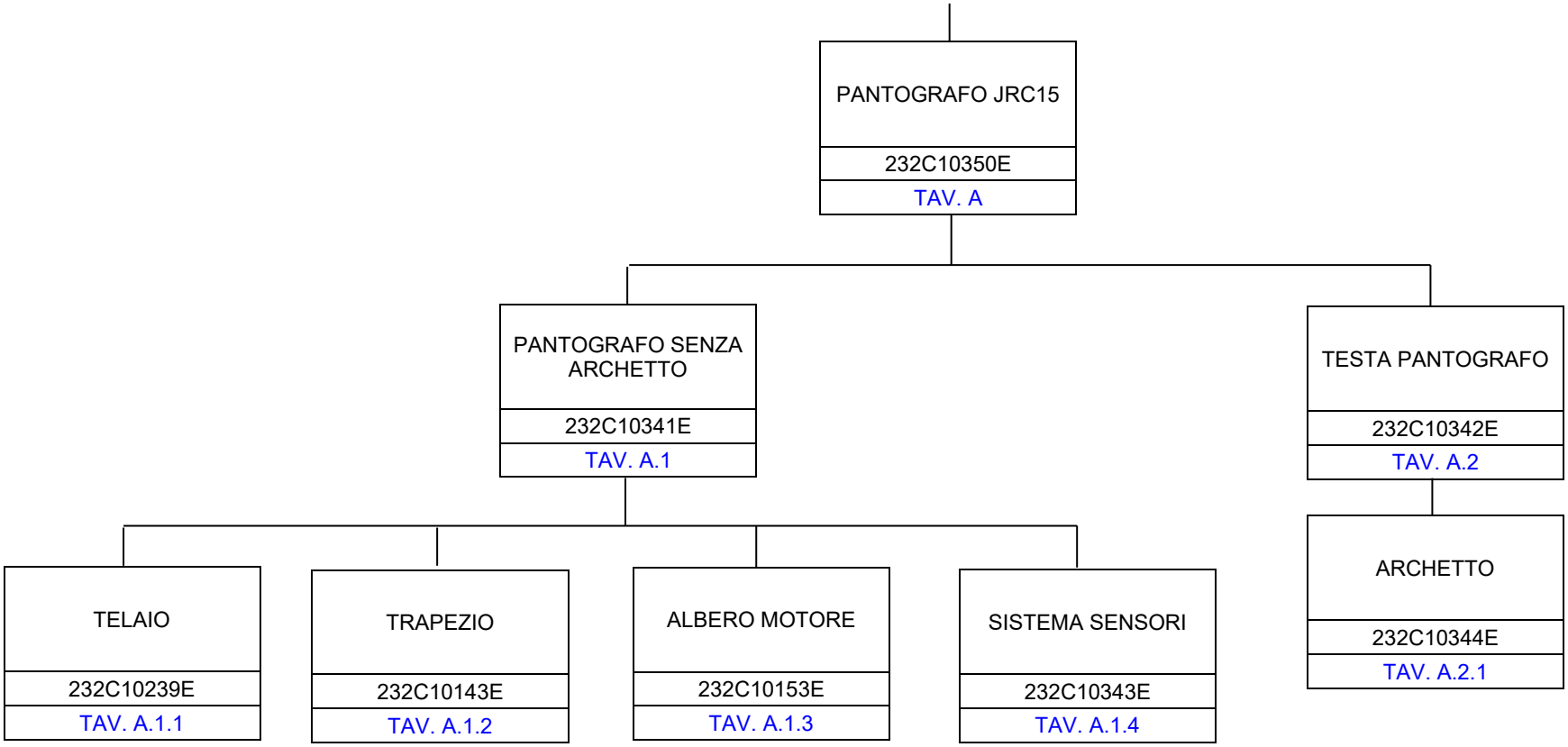

SCHEMA DI CONFIGURAZIONE	HMU BLUES HTR412/HTR312 - ASSIEME PANTOGRAFO	Contact s.r.l.	F. 2 / 2

TAVOLE FIGURATE

Cat. e progr. FS	DESCRIZIONE	Riferim. Sulla tavola	C.D. Fornit.	Codice ditta documento	Documento identificativo		Numero di pezzi in opera	Unità di conto	NOTE
					Numero	Segno Matr. Pos.			
a	b	c	d	e	f	g	h	i	j
	ASSIEME TELAIO HMU	1*	1	1040	232C10365E		1		VEDI TAV. D
720/062	PANTOGRAFO JRC15	2*	1	1040	232C10350E		1		VEDI TAV. A
720/063	ASSIEME CENTRALINA PNEUMATICA PPU	3*	1	1040	232C10231E		1		VEDI TAV. B
	ASSIEME CENTRALINA DIAGNOSTICA POU	4*	1	1040	232C10375E		1		VEDI TAV. C
550/499	SERBATOIO (KNORR-BREMSE DIS. C89279/1)	5	16	0500	II45994-025		1		
	COLLARE SERBATOIO	6	3	0030	EC03P020065B01200		2		
725/100	COMPRESSORE	7*	16	0500	II110441		1		VEDI CAT. N° 2.05.1290
	COPERCHIO COMPRESSORE	8	1	1040	212C11451D		1		
	CAVO FLESSIBILE PANTOGRAFO	9	1	1040	232C10241C		1		
337/002	ISOLATORE DI APPOGGIO PANTOGRAFO FS 3kV	10	15	0001	237906		3		
	CABLAGGIO TELAIO HMU	11*	1	1040	232C10372E		1		VEDI TAV. E

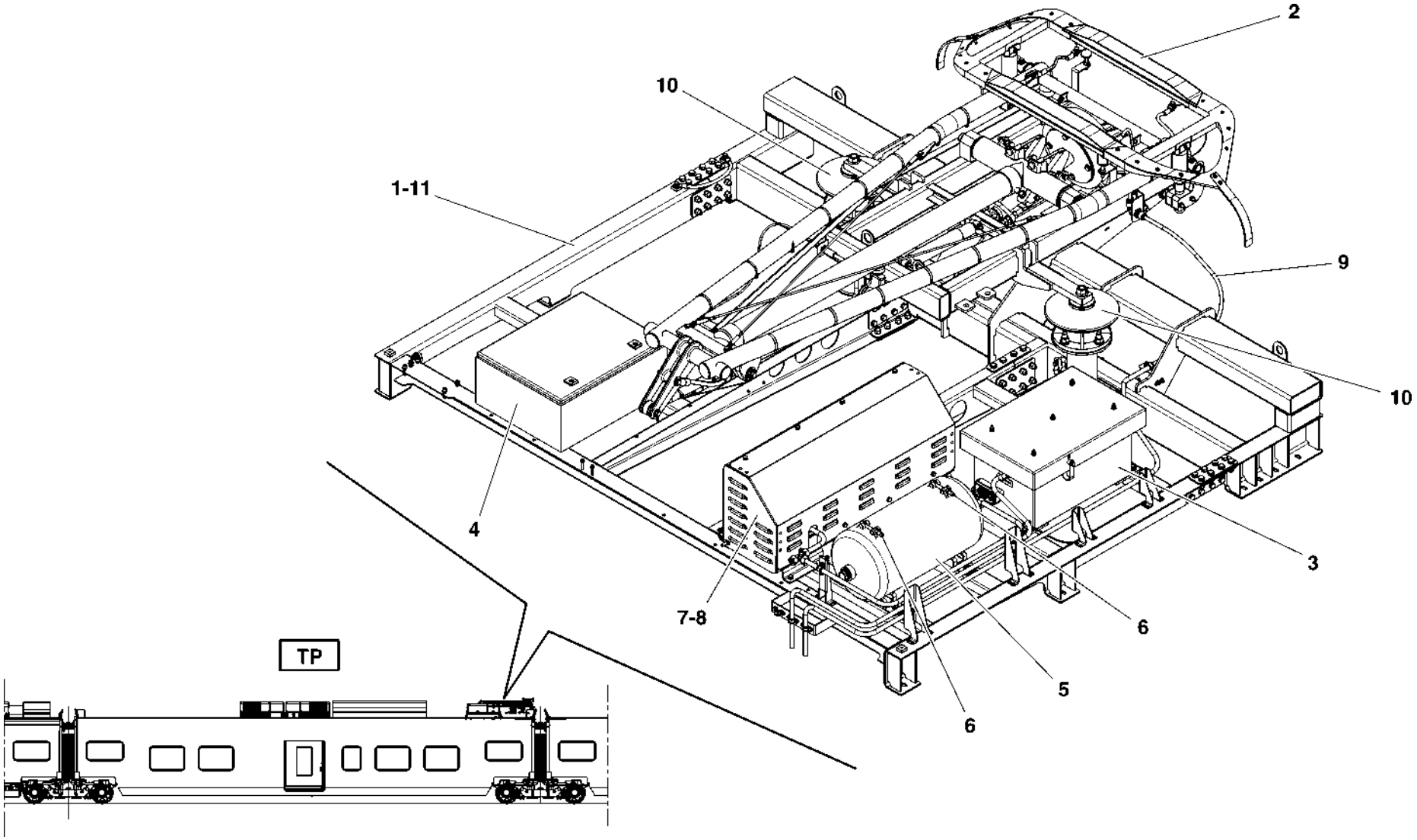

HMU BLUES HTR412/HTR312 - ASSIEME PANTOGRAFO	ASSIEME PANTOGRAFO HMU BLUES HTR412/HTR312	N. Elenco composiz.	Cat./Progr. FS	Tavola **ALFA**
Catalogo n. 2.05.1285		N. Disegno 232C10390F		Edizione SETTEMBRE 2025

Cat. e progr. FS	DESCRIZIONE	Riferim. Sulla tavola	C.D. Fornit.	Codice ditta documento	Documento identificativo		Numero di pezzi in opera	Unità di conto	NOTE
					Numero	Segno Matr. Pos.			
a	b	c	d	e	f	g	h	i	j
	PANTOGRAFO SENZA ARCHETTO	1*	1	1040	232C10341E		1		VEDI TAV. A.1
	TESTA PANTOGRAFO	2*	1	1040	232C10342E		1		VEDI TAV. A.2

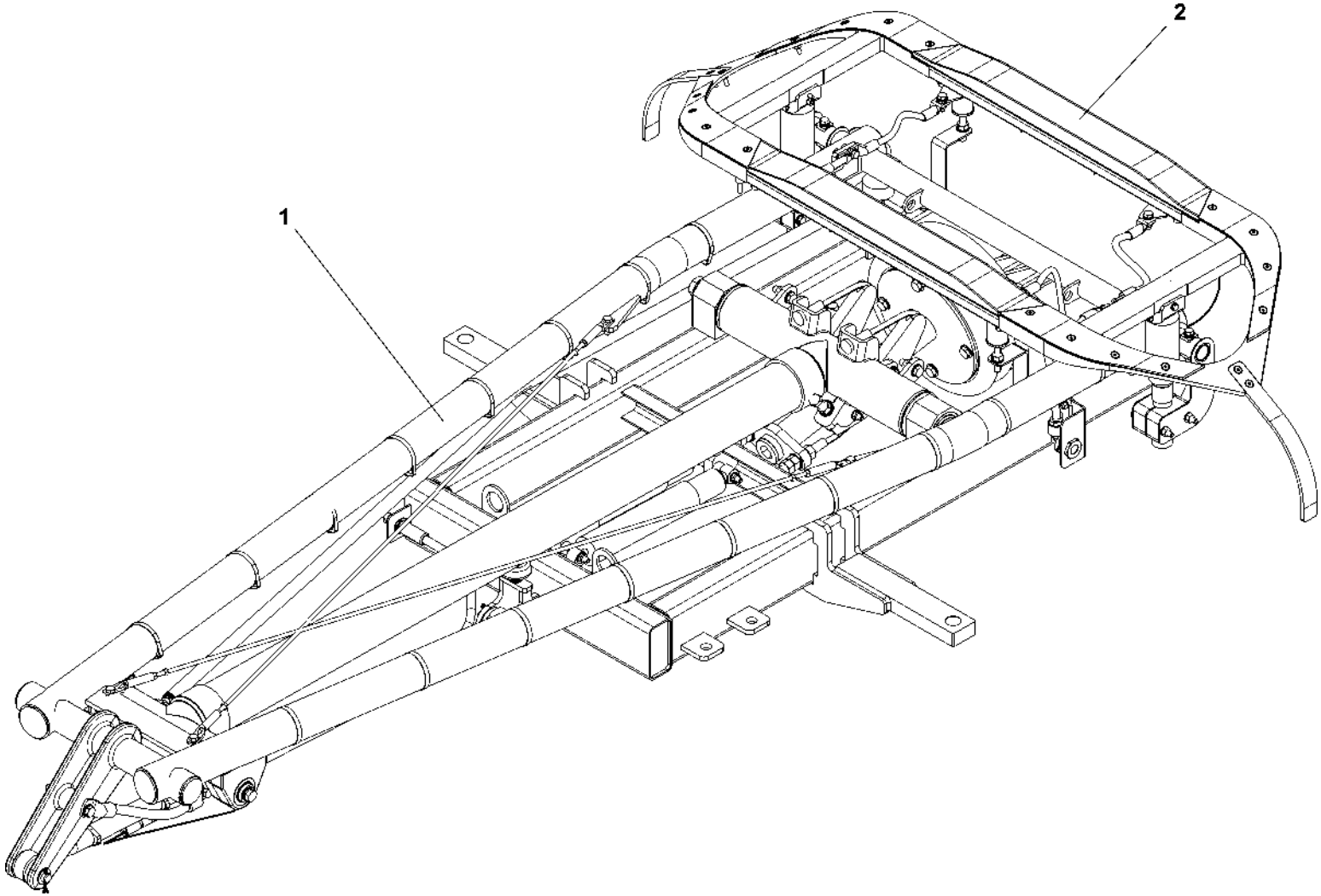

HMU BLUES HTR412/HTR312 - ASSIEME PANTOGRAFO	PANTOGRAFO JRC15	N. Elenco composiz.	Cat./Progr. FS	Tavola A
Catalogo n. 2.05.1285		N. Disegno 232C10350E	720/062	Edizione SETTEMBRE 2025

Cat. e progr. FS	DESCRIZIONE	Riferim. Sulla tavola	C.D. Fornit.	Codice ditta documento	Documento identificativo		Numero di pezzi in opera	Unità di conto	NOTE
					Numero	Segno Matr. Pos.			
a	b	c	d	e	f	g	h	i	j
721/222	TELAIO	1*	1	1040	232C10239E		1		VEDI TAV. A.1.1
721/327	TRAPEZIO	2*	1	1040	232C10143E		1		VEDI TAV. A.1.2
721/328	ALBERO MOTORE	3*	1	1040	232C10153E		1		VEDI TAV. A.1.3
720/064	ATTUATORE PNEUMATICO	4	1	1040	232C10149E		1		
721/329	ASTA ORIZZONTALITÀ	5	1	1040	232C10155D		1		
721/330	FUNE CAMMA	6	1	1040	212C11299C		2		
721/331	TIRANTE	7	1	1040	232C10154C		1		
721/216	SMORZATORE	8	1	1040	212C11291C		2		
721/345	GRUPPO PNEUMATICO	9	1	1040	232C10243E		1		
721/421	CONNESSIONE SEZ. 35 mm² L=240	10	2	0030	211VW00207B1018DD		2		
394/293	CONNESSIONE SEZ. 100 mm² L=360	11	2	0030	211VW00207B1424EE		2		
721/333	CONNESSIONE SEZ. 100 mm² L=340	12	2	0030	211VW00207B1423EE		2		
721/332	ASSIEME SENSORI	13*	1	1040	232C10343E		1		VEDI TAV. A.1.4
394/214	CONNESSIONE	14	3	0030	212VE03274C		2		
	VITE T.E. M6x20 ISO 4017	15	0				2		
	RONDELLA PIANA Ø6 ISO 7089	16	0				2		
	RONDELLA ELASTICA CONICA Ø6 UNI 8836	17	0				2		
	DADO ESAGONALE M6 ISO 4032	18	0				2		

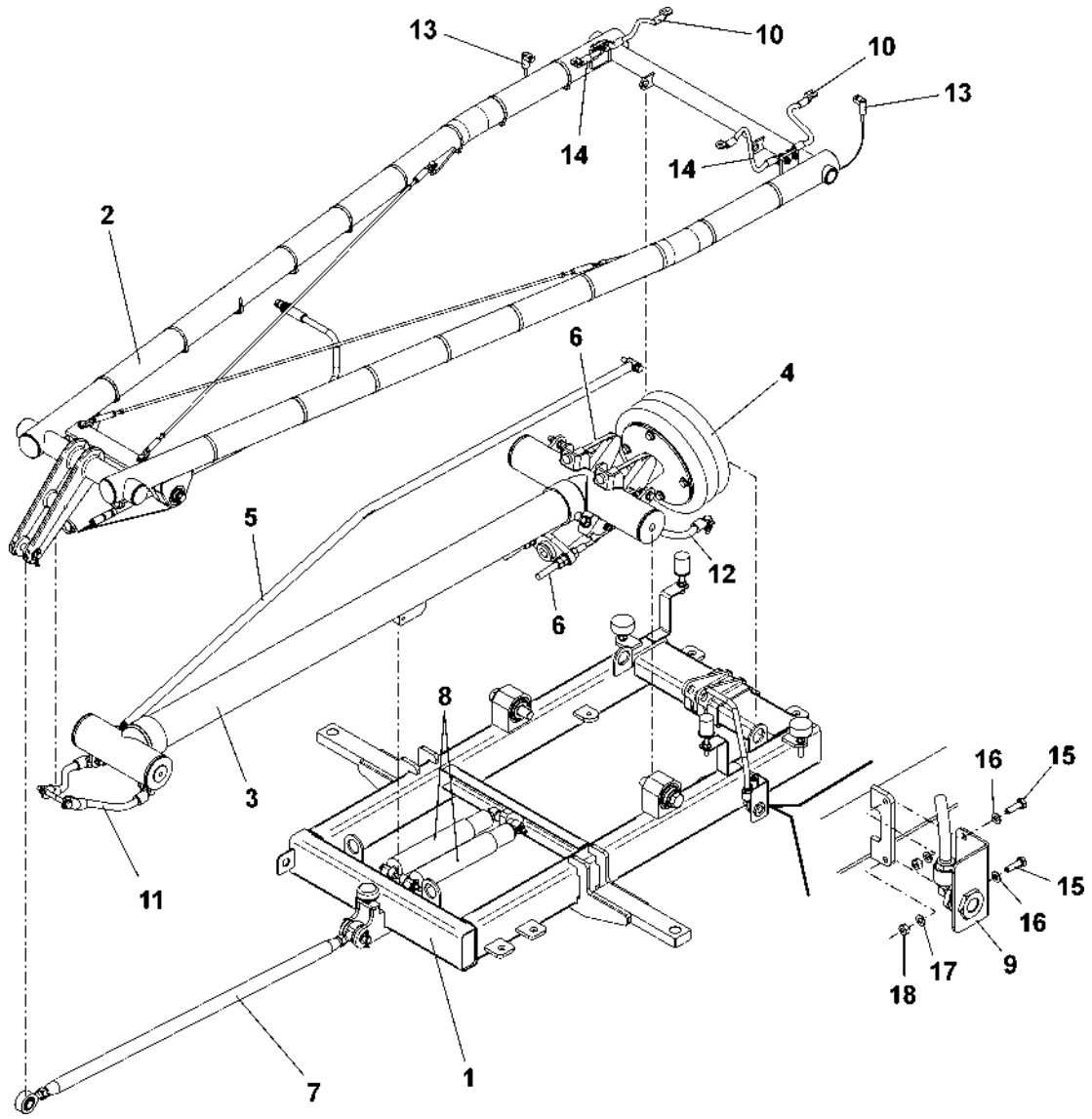

HMU BLUES HTR412/HTR312 - ASSIEME PANTOGRAFO	PANTOGRAFO SENZA ARCHETTO	N. Elenco composiz.	Cat./Progr. FS	Tavola A.1
Catalogo n. 2.05.1285		N. Disegno 232C10341E		Edizione SETTEMBRE 2025

Cat. e progr. FS	DESCRIZIONE	Riferim. Sulla tavola	C.D. Fornit.	Codice ditta documento	Documento identificativo		Numero di pezzi in opera	Unità di conto	NOTE
					Numero	Segno Matr. Pos.			
a	b	c	d	e	f	g	h	i	j
721/341	TELAIO SALDATO	1	1	1040	212C11388E		1		
	CUSCINETTO A SFERE DIN 625	2	4	0350	6206-2RS		4		
	RONDELLA ELASTICA CONICA Ø20 UNI 8836	3	0				2		
	RONDELLA PIANA Ø20 DIN 7349	4	0				2		
721/223	ANELLO ELASTICO "SEEGER" 62x2 DIN 472J	5	0				2		
721/346	COPERCHIO	6	1	1040	212C11239B		4		
	VITE T.E. M20x100 ISO 4014	7	0				2		
	RONDELLA PIANA Ø10 ISO 7089	8	0				8		
	DADO ESAGONALE M10 ISO 4032	9	0				7		
721/334	TAMPONE FEMMINA Ø40 H=30 M10	10	5	Lagos	P 40 30 10 MA F		4		
721/335	TAMPONE MASCHIO Ø40 H=30 M10	11	5	Lagos	P 40 30 10 MA		1		
721/336	PERNO TERMINALE	12	1	1040	212C11205B		1		
721/337	DISTANZIALE	13	1	1040	212C11206B		2		
	RONDELLA BISELLATA Ø16 UNI 1750	14	0				2		
	COPIGLIA 4x36 ISO 1234	15	0				2		
721/224	BOCCOLA ISOLANTE	16	1	1040	212C11242B		4		
721/347	ASSE FISSO	17	1	1040	212C11243B		1		
721/348	ASSE MOBILE	18	1	1040	212C11241B		1		
	ANELLO ELASTICO "SEEGER" 28x1,5 DIN 471A	19	0				2		
721/225	ANELLO ISOLANTE	20	1	1040	212C11240B		2		
	BARRA FILETTATA M10x110	21	0				2		
	VITE S.T.E.I. M10x80 ISO 4026	22	0				2		

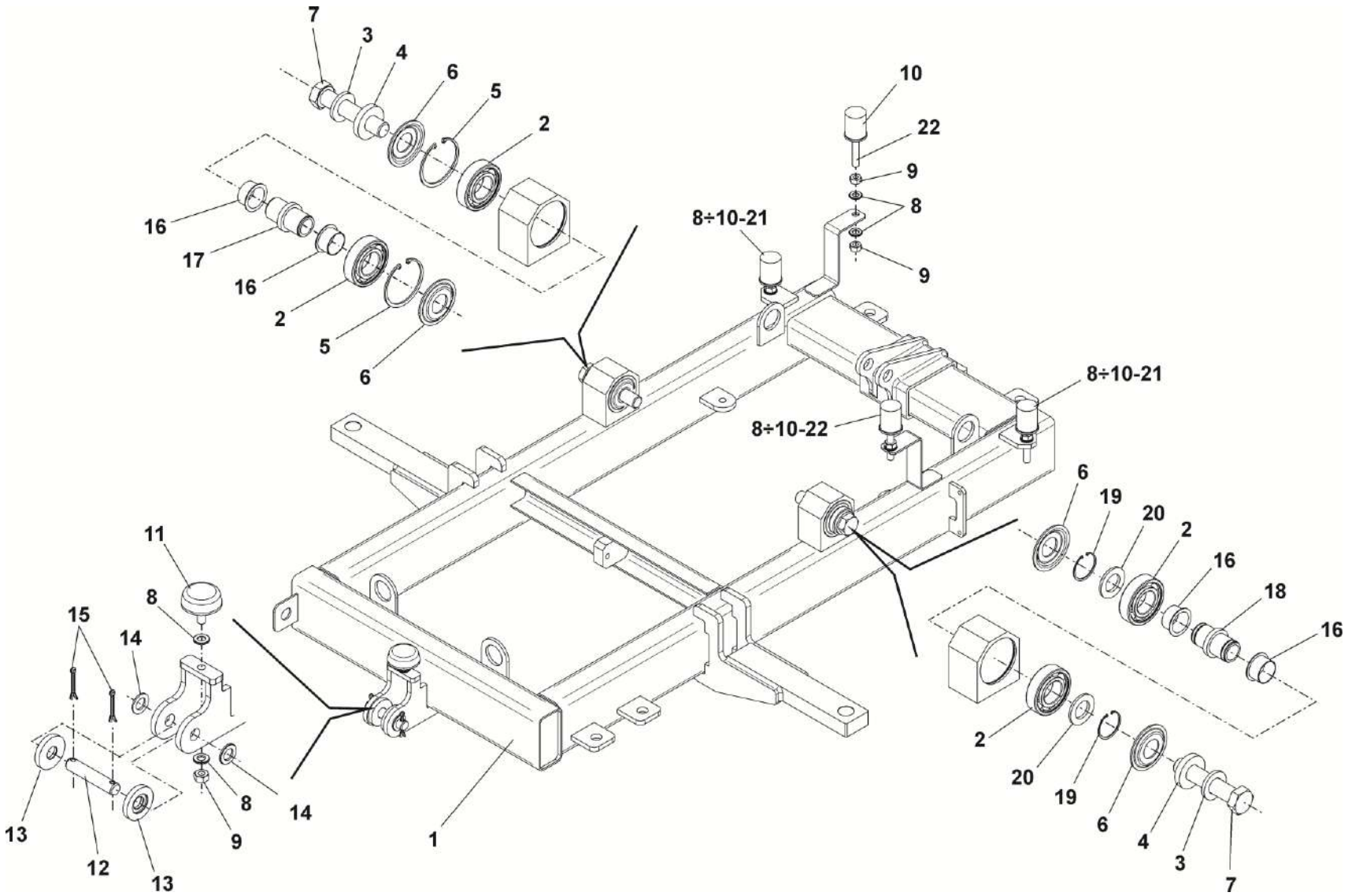

HMU BLUES HTR412/HTR312 - ASSIEME PANTOGRAFO	TELAIO	N. Elenco composiz.	Cat./Progr. FS	Tavola A.1.1
Catalogo n. 2.05.1285		N. Disegno 232C10239E	721/222	Edizione SETTEMBRE 2025

Cat. e progr. FS	DESCRIZIONE	Riferim. Sulla tavola	C.D. Fornit.	Codice ditta documento	Documento identificativo		Numero di pezzi in opera	Unità di conto	NOTE
					Numero	Segno Matr. Pos.			
a	b	c	d	e	f	g	h	i	j
	TRAPEZIO SALDATO	1	1	1040	212C11192E		1		
721/338	TERMINALE DESTRO	2	1	1040	212C11203B		2		
721/339	TERMINALE SINISTRO	3	1	1040	212C11204B		2		
	DADO ESAGONALE M6 ISO 4032	4	0				4		
	DADO ESAGONALE M6 SINISTRO ISO 4032	5	0				4		
721/340	BARRA FILETTATA	6	1	1040	212C11200C		2		
721/218	BOCCOLA IGUS GFM 2830-36	7	6	1040	232C10143E	7	2		
721/336	PERNO TERMINALE	8	1	1040	212C11205B		1		
721/337	DISTANZIALE	9	1	1040	212C11206B		2		
	RONDELLA Ø16 UNI 1702	10	0				2		
	COPIGLIA 4x28 ISO 1234	11	0				2		
	VITE T.E. M12x80 ISO 4014	12	0				2		
	RONDELLA ELASTICA CONICA 13x24 UNI 8836	13	0				4		
	RONDELLA PIANA Ø13 DIN 7349	14	0				2		
721/349	COPERCHIO	15	1	1040	212C11234B		4		
	CUSCINETTO A SFERE DIN 625	16	4	0350	6303-2RS		4		
721/219	ANELLO ELASTICO ALBERO 16x1 DIN 471A	17	0				2		
721/221	ANELLO ELASTICO FORO 47x1,75 DIN 472J	18	0				2		
721/350	ASSE MOBILE	19	1	1040	212C11236B		1		
721/351	ASSE FISSO	20	1	1040	212C11238B		1		
721/220	ANELLO ISOLANTE	21	1	1040	212C11235B		2		
721/352	BOCCOLA ISOLANTE	22	1	1040	212C11237B		4		
	VITE T.E. M8x25 ISO 4014	23	0				4		
	RONDELLA PIANA 8x16 ISO 7089	24	0				4		
	DADO ESAGONALE AUTOBLOCCANTE M8 ISO 10511	25	0				4		

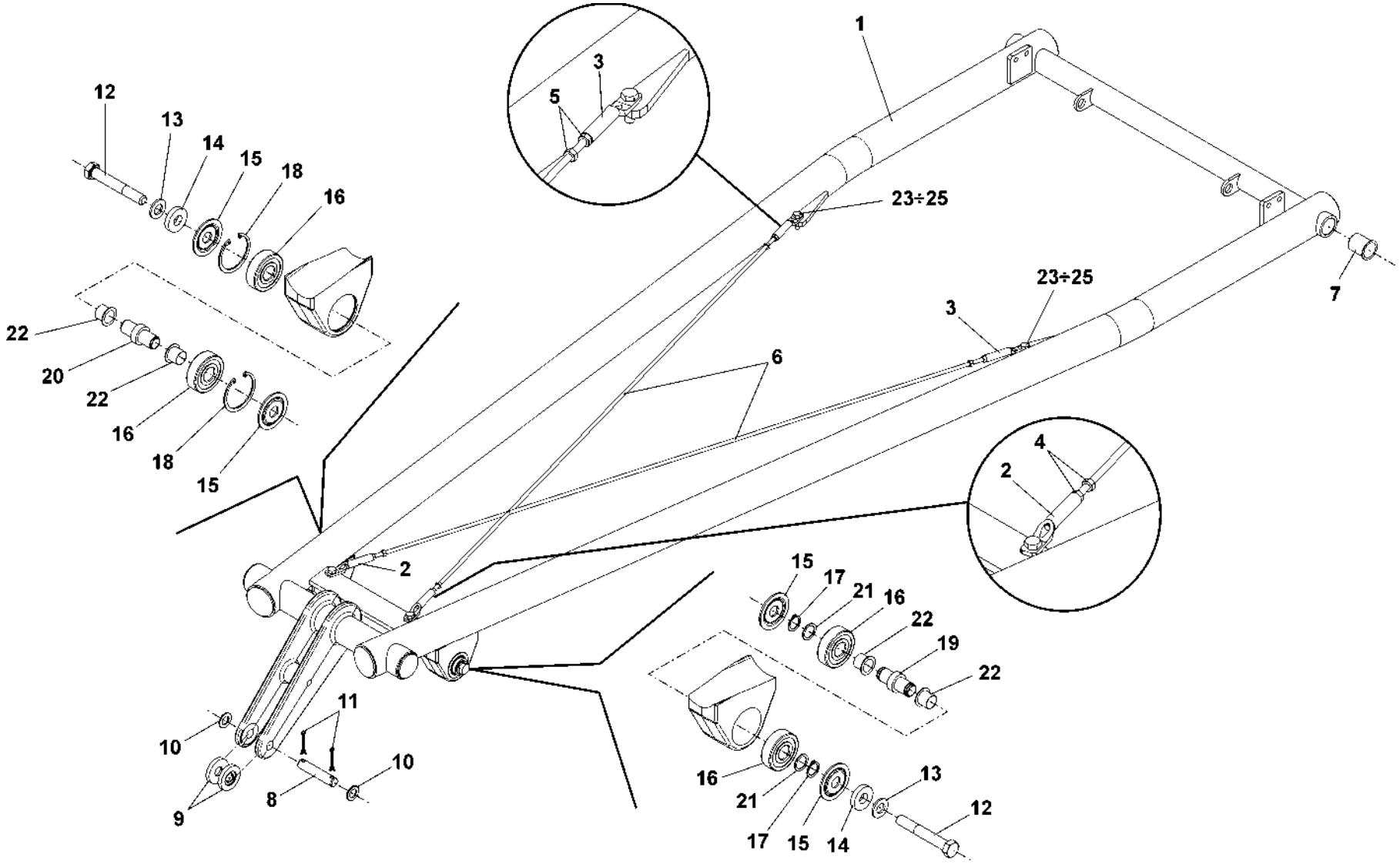

HMU BLUES HTR412/HTR312 - ASSIEME PANTOGRAFO	TRAPEZIO	N. Elenco composiz.	Cat./Progr. FS	Tavola A.1.2
Catalogo n. 2.05.1285		N. Disegno 232C10143E	721/327	Edizione SETTEMBRE 2025

Cat. e progr. FS	DESCRIZIONE	Riferim. Sulla tavola	C.D. Fornit.	Codice ditta documento	Documento identificativo		Numero di pezzi in opera	Unità di conto	NOTE
					Numero	Segno Matr. Pos.			
a	b	c	d	e	f	g	h	i	j
	ALBERO MOTORE SALDATO	1	1	1040	212C11191F		1		
	CAMMA A DISCO	2	1	1040	212C11246D		2		
	VITE T.E. M8x50 ISO 4014	3	0				4		
	RONDELLA PIANA 8x16 ISO 7089	4	0				8		
	DADO ESAGONALE AUTOBLOCCANTE M8 ISO 10511	5	0				4		
	VITE S.T.E.I. M12x50 ISO 4026	6	0				2		
	DADO ESAGONALE M12 ISO 4032	7	0				2		
	RONDELLA PIANA 12x24 ISO 7089	8	0				2		

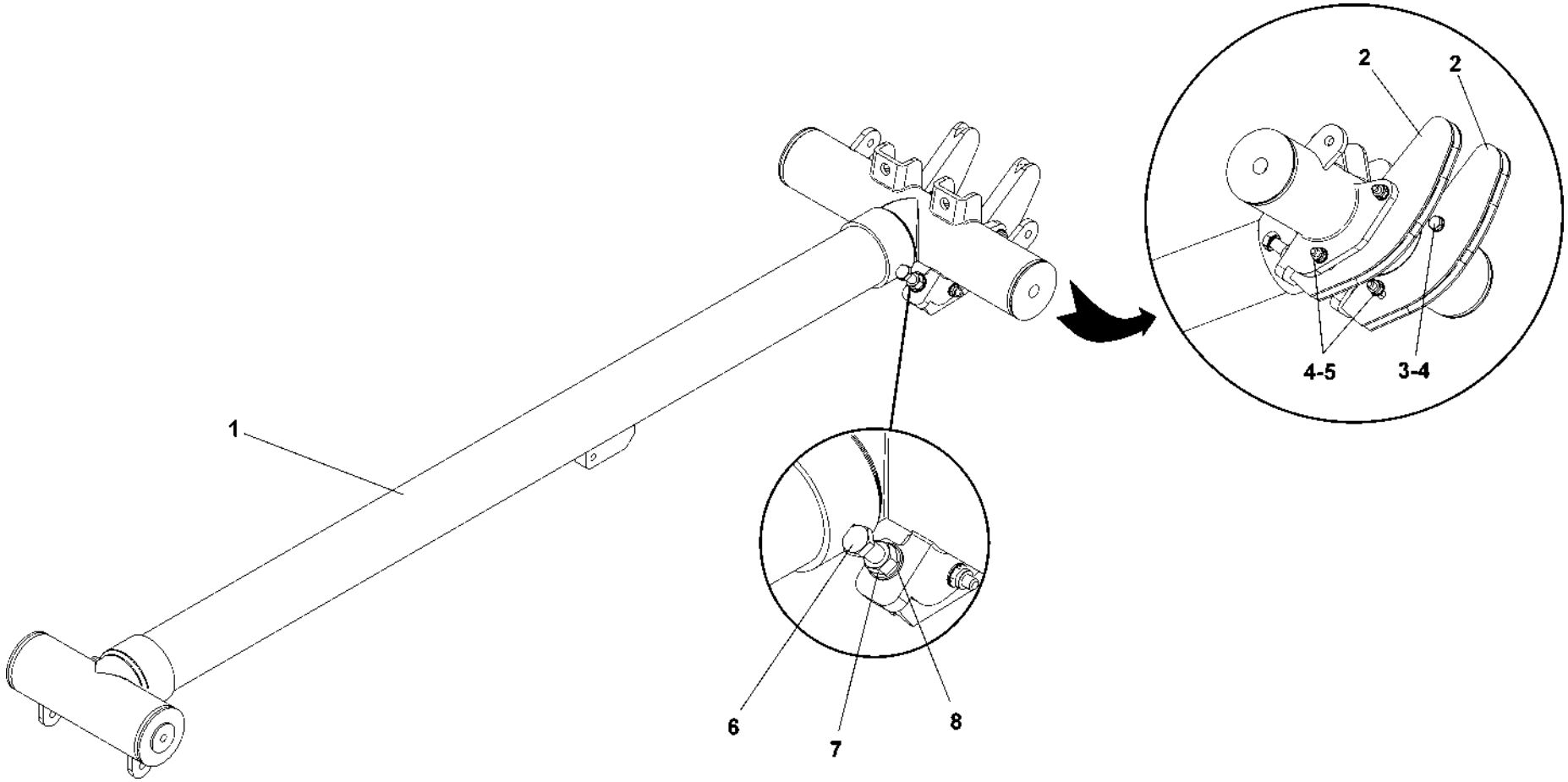

HMU BLUES HTR412/HTR312 - ASSIEME PANTOGRAFO	ALBERO MOTORE	N. Elenco composiz.	Cat./Progr. FS	Tavola A.1.3
Catalogo n. 2.05.1285		N. Disegno 232C10153E	721/328	Edizione SETTEMBRE 2025

Cat. e progr. FS	DESCRIZIONE	Riferim. Sulla tavola	C.D. Fornit.	Codice ditta documento	Documento identificativo		Numero di pezzi in opera	Unità di conto	NOTE
					Numero	Segno Matr. Pos.			
a	b	c	d	e	f	g	h	i	j
	SUPPORTO SENSORI (MICRONOR COD. 6099.29.858)	1	13	1040	232C10343E	1	2		
	GRUPPO SENSORI (MICRONOR COD. 9800.03.026)	2	13	1040	232C10343E	2	1		
	FASCETTA 7,5x360 2359-464 PA 6.6	3	16	0236	10467245		24		
	MORSETTO CH-B7 127 043 010 PA 12	4	16	0236	10467243		24		
	PORTATUBO PMA BGN-S12T (MICRONOR COD. 6099.30.181)	5	13	1040	232C10343E	5	4		

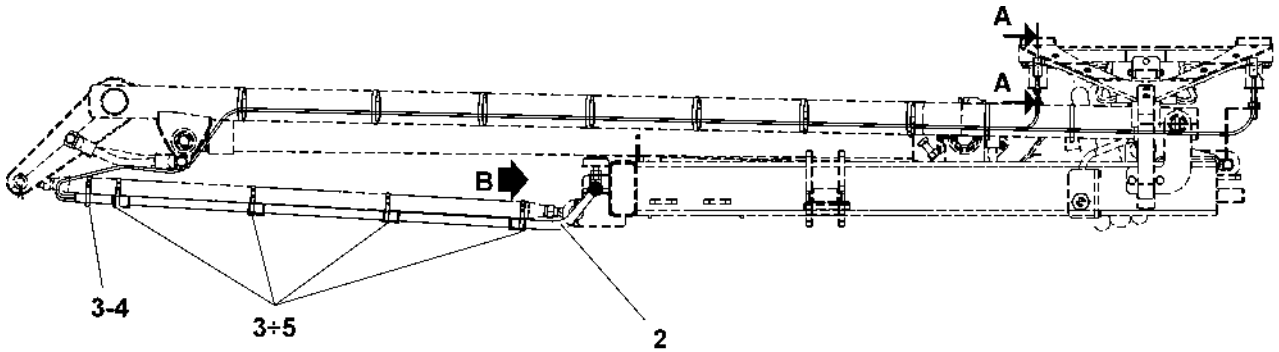

SEZ. «A-A»

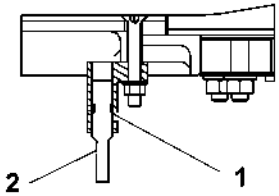

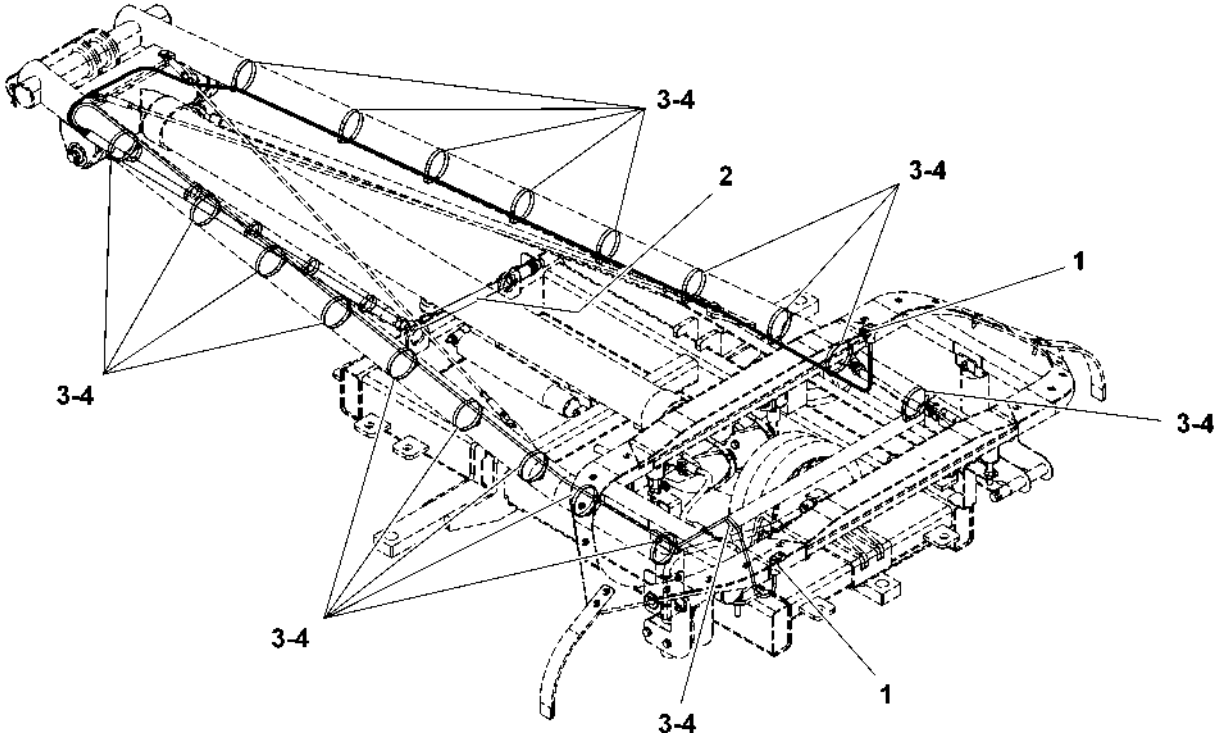

VISTA DA «B»

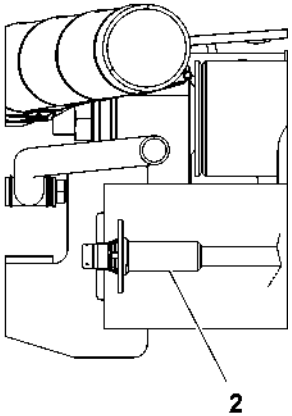

HMU BLUES HTR412/HTR312 - ASSIEME PANTOGRAFO	ASSIEME SENSORI	N. Elenco composiz.	Cat./Progr. FS	Tavola A.1.4
Catalogo n. 2.05.1285		N. Disegno 232C10343E	721/332	Edizione SETTEMBRE 2025

Cat. e progr. FS	DESCRIZIONE	Riferim. Sulla tavola	C.D. Fornit.	Codice ditta documento	Documento identificativo		Numero di pezzi in opera	Unità di conto	NOTE
					Numero	Segno Matr. Pos.			
a	b	c	d	e	f	g	h	i	j
720/065	ARCHETTO	1*	1	1040	232C10344E		1		VEDI TAV. A.2.1
721/217	SOSPENSIONE	2	1	1040	232C10160D		2		
721/353	SUPPORTO SOSPENSIONE DESTRA	3	1	1040	212C11223D		1		
721/354	SUPPORTO SOSPENSIONE SINISTRA	4	1	1040	212C11224D		1		
721/355	CILINDRETTO	5	1	1040	212C11225C		4		
721/342	BOCCOLA IGUS GFM 1012-9	6	6	1040	232C10342E	6	8		
721/356	CERNIERA	7	1	1040	212C11227C		2		
721/343	ASSE	8	1	1040	212C11228C		1		
721/357	BLOCCHETTO	9	1	1040	212C11229C		4		
721/358	PIASTRINA	10	1	1040	212C11230C		4		
	VITE T.E. M6x65 ISO 4014	11	0				4		
	RONDELLA PIANA Ø6 ISO 7089	12	0				4		
	RONDELLA ELASTICA CONICA 6,4x12 UNI 8836	13	0				4		
	DADO ESAGONALE M6 ISO 4032	14	0				4		
	VITE T.E. M8x80 ISO 4014	15	0				4		
	RONDELLA PIANA Ø8 ISO 7089	16	0				8		
	DADO ESAGONALE AUTOBLOCCANTE M8 ISO 10511	17	0				6		
	VITE T.E. M8x55 ISO 4014	18	0				2		

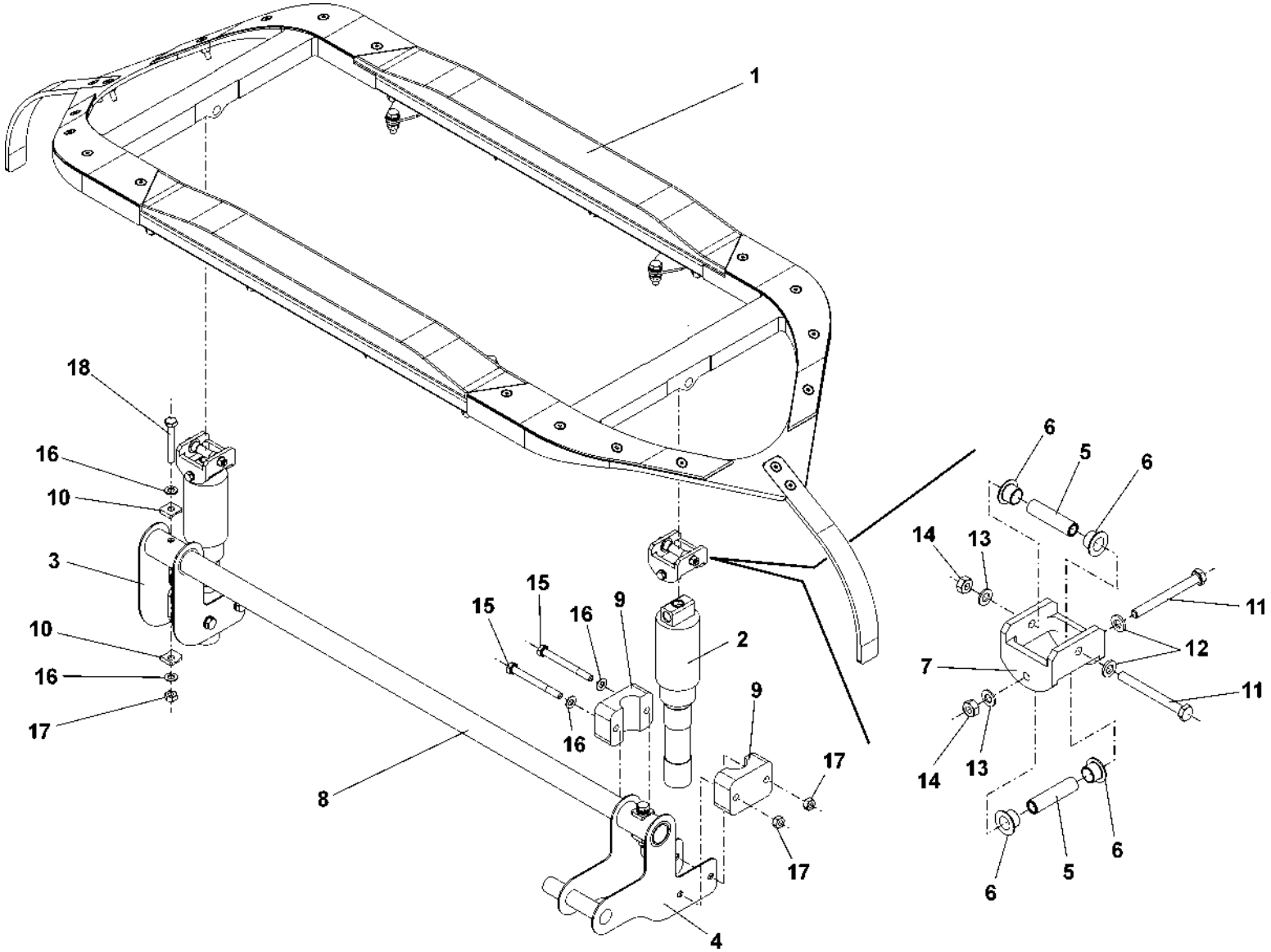

HMU BLUES HTR412/HTR312 - ASSIEME PANTOGRAFO	TESTA PANTOGRAFO	N. Elenco composiz.	Cat./Progr. FS	Tavola A.2
Catalogo n. 2.05.1285		N. Disegno 232C10342E		Edizione SETTEMBRE 2025

Cat. e progr. FS	DESCRIZIONE	Riferim. Sulla tavola	C.D. Fornit.	Codice ditta documento	Documento identificativo		Numero di pezzi in opera	Unità di conto	NOTE
					Numero	Segno Matr. Pos.			
a	b	c	d	e	f	g	h	i	j
337/964	STRISCIANTE CENTRALE 3-54071 MERSEN O SK791 SCHUNK	1	15	0001	374311		2		
720/068	SUPPORTO STRISCIANTE LATERALE	2	1	1040	212C11326E		2		
720/069	CORNO LATERALE	3	1	1040	212C11331C		2		
720/066	STRISCIANTE LATERALE SINISTRO (IN ALLUMINIO)	4	1	1040	212C11327C		2		
720/067	STRISCIANTE LATERALE DESTRO (IN ALLUMINIO)	5	1	1040	212C11328C		2		
721/344	TRAVETTA	6	1	1040	212C11386C		2		
	RONDELLA ELASTICA CONICA 6,4x12 UNI 8836	7	0				20		
	DADO ESAGONALE M6 ISO 4032	8	0				20		
	VITE T.S.P.E.I. M6x25 ISO 10642	9	0				16		
	VITE T.S.P.E.I. M6x45 ISO 10642	10	0				4		
	VITE T.E. M8x25 ISO 4017	11	0				4		
	RONDELLA PIANA Ø8 ISO 7089	12	0				8		
	DADO VARGAL M8 UNI 9319	13	0				4		
	RONDELLA PIANA Ø6 ISO 7089	14	0				20		
	RONDELLA ELASTICA CONICA 8x1,9 UNI 8836	15	0				16		
	DADO ESAGONALE BASSO M8 UNI 5589	16	0				16		
	STRISCIANTE LATERALE SINISTRO (IN RAME)	17	1	1040	212C11571C		2		IN ALTERNATIVA A POS. 4
	STRISCIANTE LATERALE DESTRO (IN RAME)	18	1	1040	212C11572C		2		IN ALTERNATIVA A POS. 5

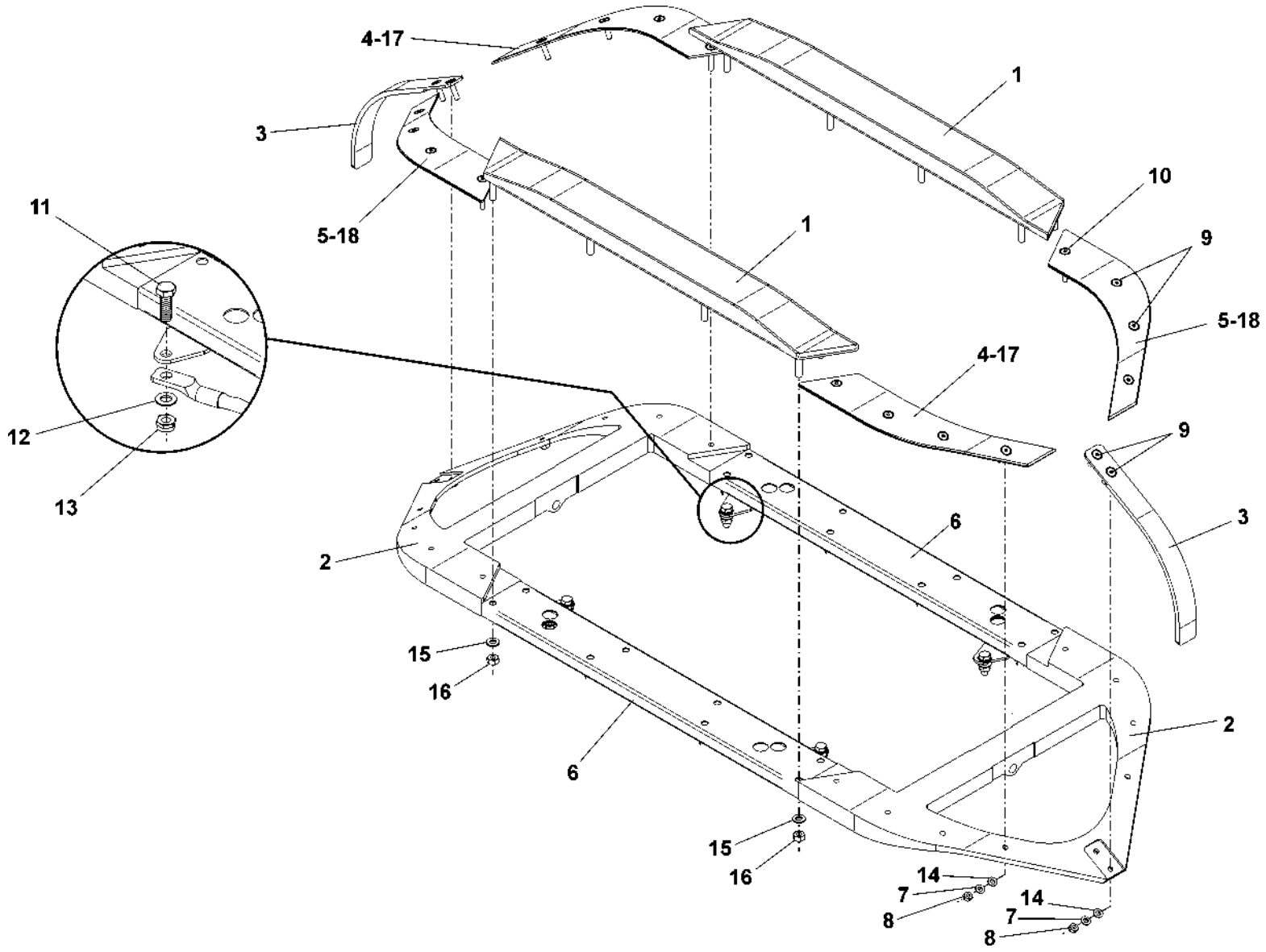

HMU BLUES HTR412/HTR312 - ASSIEME PANTOGRAFO	ARCHETTO	N. Elenco composiz.	Cat./Progr. FS	Tavola A.2.1
Catalogo n. 2.05.1285		N. Disegno 232C10344E	720/065	Edizione SETTEMBRE 2025

Cat. e progr. FS	DESCRIZIONE	Riferim. Sulla tavola	C.D. Fornit.	Codice ditta documento	Documento identificativo		Numero di pezzi in opera	Unità di conto	NOTE
					Numero	Segno Matr. Pos.			
a	b	c	d	e	f	g	h	i	j
	CONTENITORE	1	1	1040	212C11351E		1		
	COPERCHIO	2	1	1040	212C11352E		1		
	PROTEZIONE ESTERNA	3	1	1040	212C11373D		1		
	ASSIEME PNEUMATICO	4*	1	1040	232C10233E		1		VEDI TAV. B.1
720/070	MORSETTIERA	5	1	1040	212C11390C		1		
	TRECCIA FLESSIBILE L=150	6	7	0901	FL16-150ST		2		
	PROFILO AD "U" 10x4x1 (TECNOCOM ART. 140)	7	8	1040	232C10231E	18	1,5 m		
560/231	CUSTODIA FISSA PASSANTE HAN HPR (HARTING COD. 09 40 006 0311)	8	9	0030	EC03N000149B130		1		
385/944	TELAIO INCERNIERATO HAN 6B 2 MODULI (HARTING COD. 09 14 006 0313)	9	9	0030	EC03N000149B134		1		
895/154	MODULO MASCHIO HAN EEE 20 POLI 16 A (HARTING COD. 09 14 020 3001)	10	9	0030	EC03N000149B123		1		
388/468	CONTATTO MASCHIO SEZ. 1,5 mm² (HARTING COD. 09 33 000 6104)	11	9	0030	EC03N000150B136		6		
327/721	CONTATTO MASCHIO SEZ. 1 mm² (HARTING COD. 09 33 000 6105)	12	9	0030	EC03N000150B135		14		
	KIT CABLAGGIO	N.R.	1	1040	231C10033B		1		

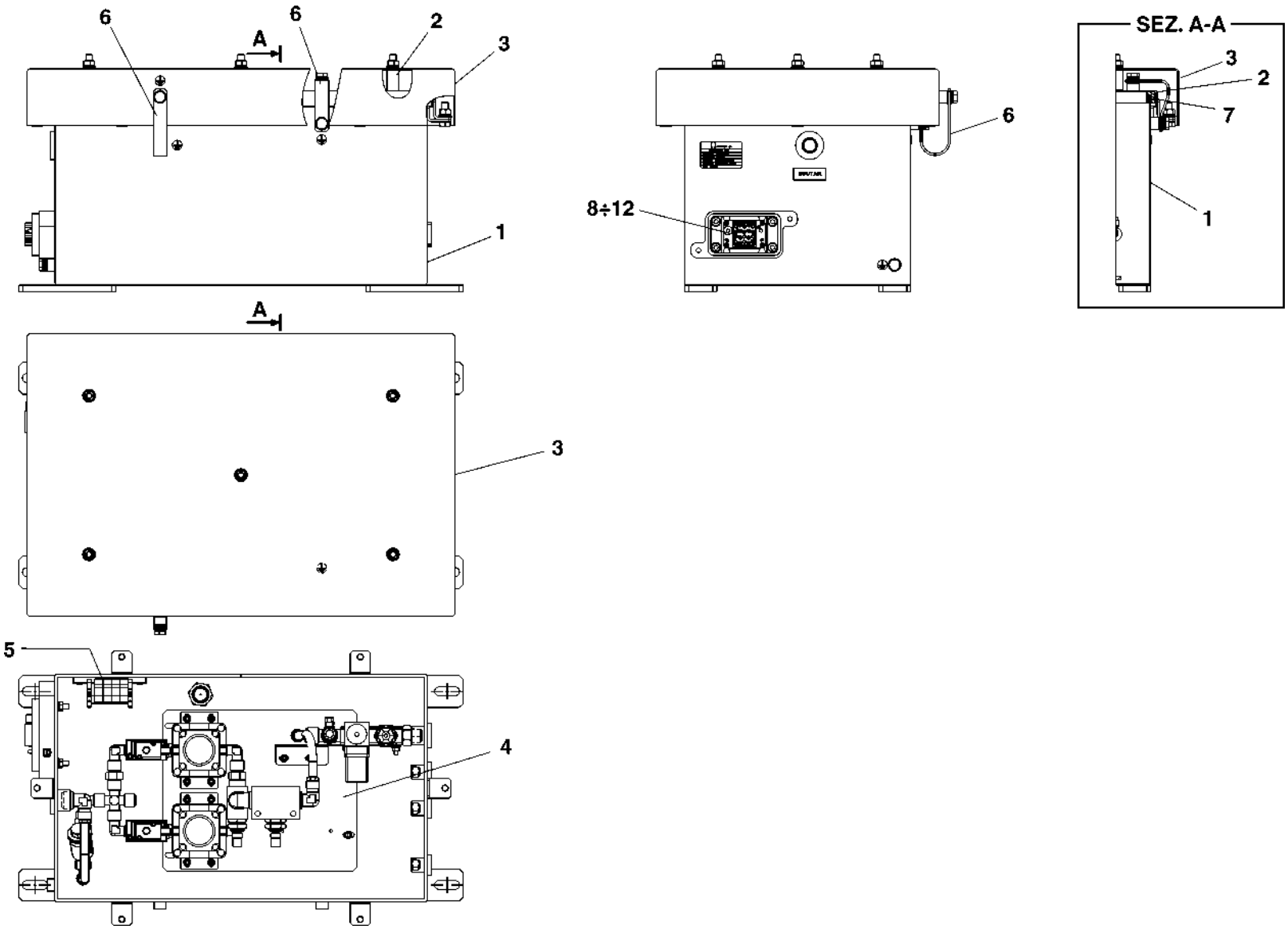

HMU BLUES HTR412/HTR312 - ASSIEME PANTOGRAFO	ASSIEME CENTRALINA PNEUMATICA PPU	N. Elenco composiz.	Cat./Progr. FS	Tavola B
Catalogo n. 2.05.1285		N. Disegno 232C10231E	720/063	Edizione SETTEMBRE 2025

Cat. e progr. FS	DESCRIZIONE	Riferim. Sulla tavola	C.D. Fornit.	Codice ditta documento	Documento identificativo		Numero di pezzi in opera	Unità di conto	NOTE
					Numero	Segno Matr. Pos.			
a	b	c	d	e	f	g	h	i	j
720/071	FILTRO "Y" 1/4"	1	10	0142	06035 00 001		1		
720/074	ELETTROVALVOLA 1/4"	2	1	1040	211C10121B00		2		
720/075	REGOLATORE DI PRESSIONE 1/4"	3	1	1040	211C10123B		2		
720/076	VALVOLA OR 1/4"	4	1	1040	211C10127B		1		
720/072	REGOLATORE DI FLUSSO UNIDIREZIONALE 1/2"	5	10	0142	08850 00 005		2		
720/073	SILENZIATORE POLIETILENE 1/4"	6	10	0142	07100 00 003		1		
720/077	PRESSOSTATO 1/4"	7	1	1040	211C10124B		1		
720/078	VALVOLA DI SICUREZZA	8	1	1040	211C10125B		1		
	VALVOLA MASCHIO-FEMMINA 1/8"	9	10	0142	06310 00 001		1		
	RONDELLA DENTELLATA IN PA66 1/8"	10	10	0142	01610 00 25 02 00		1		
337/413	PRESA CON ATTACCO MASCHIO 1/8"	11	10	0142	00111 00 001		1		
	RACCORDO AD "L" MASCHIO 1/4"	12	10	0142	05000 00 01 03 NB		3		
	NIPPLO CONICO ORIENTABILE 3 PEZZI 1/4"	13	10	0142	02060 00 002		2		
337/414	RACCORDO A CROCE FEMMINA 1/4"	14	10	0142	06020 00 01 03 NB		1		
	NIPPLO CONICO 1/4"	15	10	0142	02000 00 01 03 NB		3		
	NIPPLO CONICO DI RIDUZIONE 1/4"-1/2"	16	10	0142	02020 00 01 8W NB		1		
337/415	RIDUZIONE CONICA 1/4"-1/2"	17	10	0142	02040 00 01 8W NB		1		
337/416	NIPPLO CONICO ORIENTABILE 3 PEZZI 3/8"	18	10	0142	02060 00 003		1		
337/417	RIPARTITORE IN ALLUMINIO 3/8"-1/4"	19	10	0142	06047 00 11 BC AG		1		
337/418	RIDUZIONE CONICA 3/8"-1/8"	20	10	0142	02080 00 01 9W NB		1		
337/419	RACCORDO AD "L" MASCHIO CONICO 10/8-1/4"	21	10	0142	01100 00 011		1		
337/420	RACCORDO AD "L" MASCHIO CONICO 10/8-1/2"	22	10	0142	01100 00 013		2		
337/421	RACCORDO AD "L" MASCHIO CONICO 10/8-3/8"	23	10	0142	01100 00 012		1		
337/422	RACCORDO DI ATTRAVERSAMENTO 1/4"-M20x1,5	24	10	0142	03060 00 003		1		
	TAPPO MASCHIO CONICO 1/4"	25	10	0142	03025 00 01 03 NB		10		
337/423	RIDUZIONE CONICA 1/4"-1/4"	26	10	0142	02040 00 01 6W NB		1		
337/424	RACCORDO A "T" MASCHIO LATERALE 3/8"	27	10	0142	04050 00 01 04 NB		1		
337/425	RACCORDO AD "L" MASCHIO-FEMMINA 1/4"	28	10	0142	05020 00 01 03 NB		2		
721/441	PIASTRA DI SOSTEGNO	29	1	1040	212C11353C		1		
721/442	STAFFA	30	1	1040	212C11354C		2		
721/443	STAFFA	31	1	1040	212C11403C		1		
	TUBO RILSAN Ø10x8	32	11	0893	PA111008		0,4 m		
337/426	RACCORDO AD "L" MASCHIO 1/2"	33	10	0142	05000 00 01 05 NB		1		

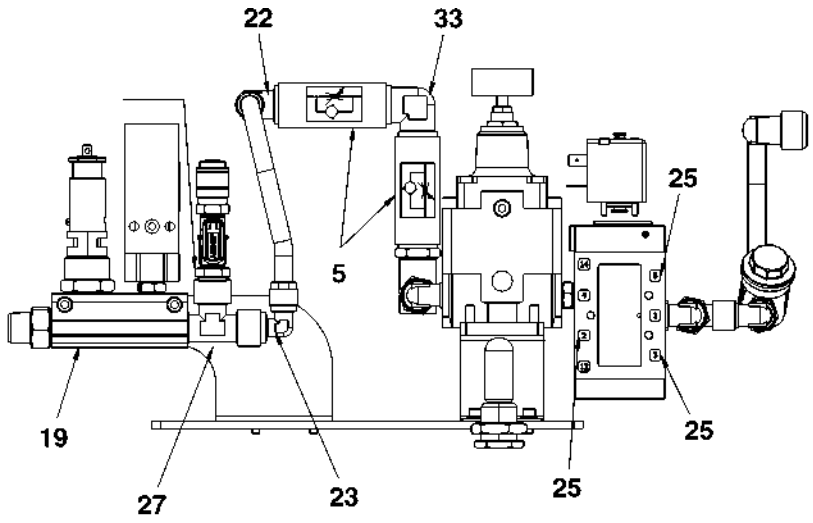

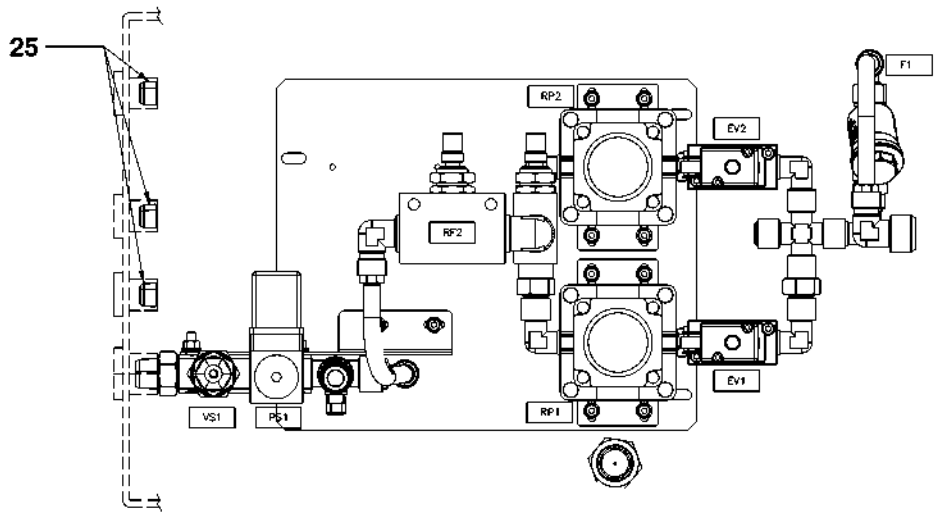

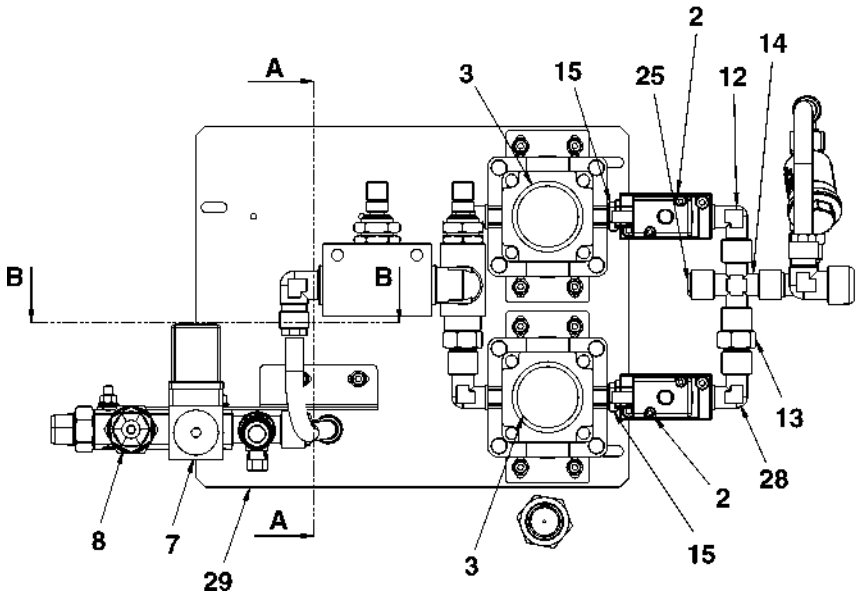

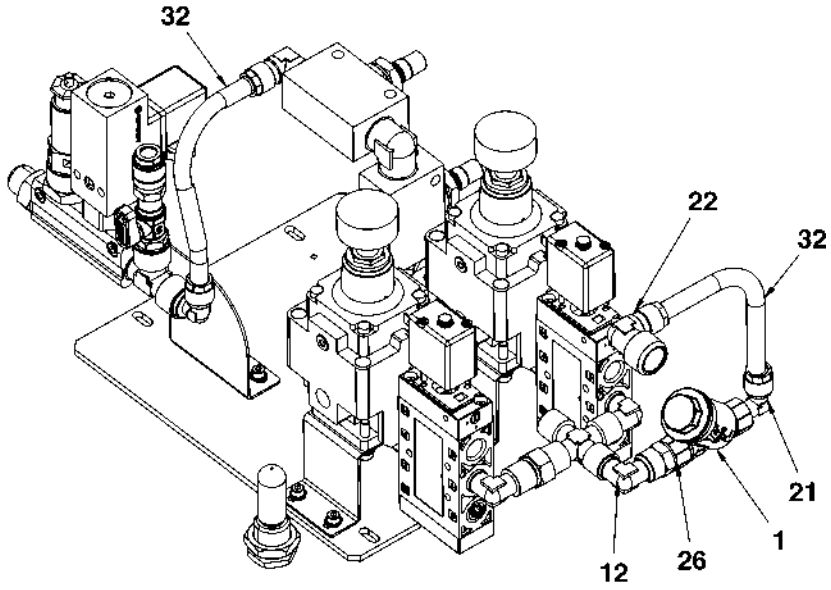

HMU BLUES HTR412/HTR312 - ASSIEME PANTOGRAFO	**ASSIEME PNEUMATICO (FIGURA 1 DI 2)**	N. Elenco composiz.	Cat./Progr. FS	Tavola **B.1**
Catalogo n. 2.05.1285		N. Disegno 232C10233E		Edizione SETTEMBRE 2025

Cat. e progr. FS	DESCRIZIONE	Riferim. Sulla tavola	C.D. Fornit.	Codice ditta documento	Documento identificativo		Numero di pezzi in opera	Unità di conto	NOTE
					Numero	Segno Matr. Pos.			
a	b	c	d	e	f	g	h	i	j
720/071	FILTRO "Y" 1/4"	1	10	0142	06035 00 001		1		
720/074	ELETTROVALVOLA 1/4"	2	1	1040	211C10121B00		2		
720/075	REGOLATORE DI PRESSIONE 1/4"	3	1	1040	211C10123B		2		
720/076	VALVOLA OR 1/4"	4	1	1040	211C10127B		1		
720/072	REGOLATORE DI FLUSSO UNIDIREZIONALE 1/2"	5	10	0142	08850 00 005		2		
720/073	SILENZIATORE POLIETILENE 1/4"	6	10	0142	07100 00 003		1		
720/077	PRESSOSTATO 1/4"	7	1	1040	211C10124B		1		
720/078	VALVOLA DI SICUREZZA	8	1	1040	211C10125B		1		
	VALVOLA MASCHIO-FEMMINA 1/8"	9	10	0142	06310 00 001		1		
	RONDELLA DENTELLATA IN PA66 1/8"	10	10	0142	01610 00 25 02 00		1		
337/413	PRESA CON ATTACCO MASCHIO 1/8"	11	10	0142	00111 00 001		1		
	RACCORDO AD "L" MASCHIO 1/4"	12	10	0142	05000 00 01 03 NB		3		
	NIPPLO CONICO ORIENTABILE 3 PEZZI 1/4"	13	10	0142	02060 00 002		2		
337/414	RACCORDO A CROCE FEMMINA 1/4"	14	10	0142	06020 00 01 03 NB		1		
	NIPPLO CONICO 1/4"	15	10	0142	02000 00 01 03 NB		3		
	NIPPLO CONICO DI RIDUZIONE 1/4"-1/2"	16	10	0142	02020 00 01 8W NB		1		
337/415	RIDUZIONE CONICA 1/4"-1/2"	17	10	0142	02040 00 01 8W NB		1		
337/416	NIPPLO CONICO ORIENTABILE 3 PEZZI 3/8"	18	10	0142	02060 00 003		1		
337/417	RIPARTITORE IN ALLUMINIO 3/8"-1/4"	19	10	0142	06047 00 11 BC AG		1		
337/418	RIDUZIONE CONICA 3/8"-1/8"	20	10	0142	02080 00 01 9W NB		1		
337/419	RACCORDO AD "L" MASCHIO CONICO 10/8-1/4"	21	10	0142	01100 00 011		1		
337/420	RACCORDO AD "L" MASCHIO CONICO 10/8-1/2"	22	10	0142	01100 00 013		2		
337/421	RACCORDO AD "L" MASCHIO CONICO 10/8-3/8"	23	10	0142	01100 00 012		1		
337/422	RACCORDO DI ATTRAVERSAMENTO 1/4"-M20x1,5	24	10	0142	03060 00 003		1		
	TAPPO MASCHIO CONICO 1/4"	25	10	0142	03025 00 01 03 NB		10		
337/423	RIDUZIONE CONICA 1/4"-1/4"	26	10	0142	02040 00 01 6W NB		1		
337/424	RACCORDO A "T" MASCHIO LATERALE 3/8"	27	10	0142	04050 00 01 04 NB		1		
337/425	RACCORDO AD "L" MASCHIO-FEMMINA 1/4"	28	10	0142	05020 00 01 03 NB		2		
721/441	PIASTRA DI SOSTEGNO	29	1	1040	212C11353C		1		
721/442	STAFFA	30	1	1040	212C11354C		2		
721/443	STAFFA	31	1	1040	212C11403C		1		
	TUBO RILSAN Ø10x8	32	11	0893	PA111008		0,4 m		
337/426	RACCORDO AD "L" MASCHIO 1/2"	33	10	0142	05000 00 01 05 NB		1		

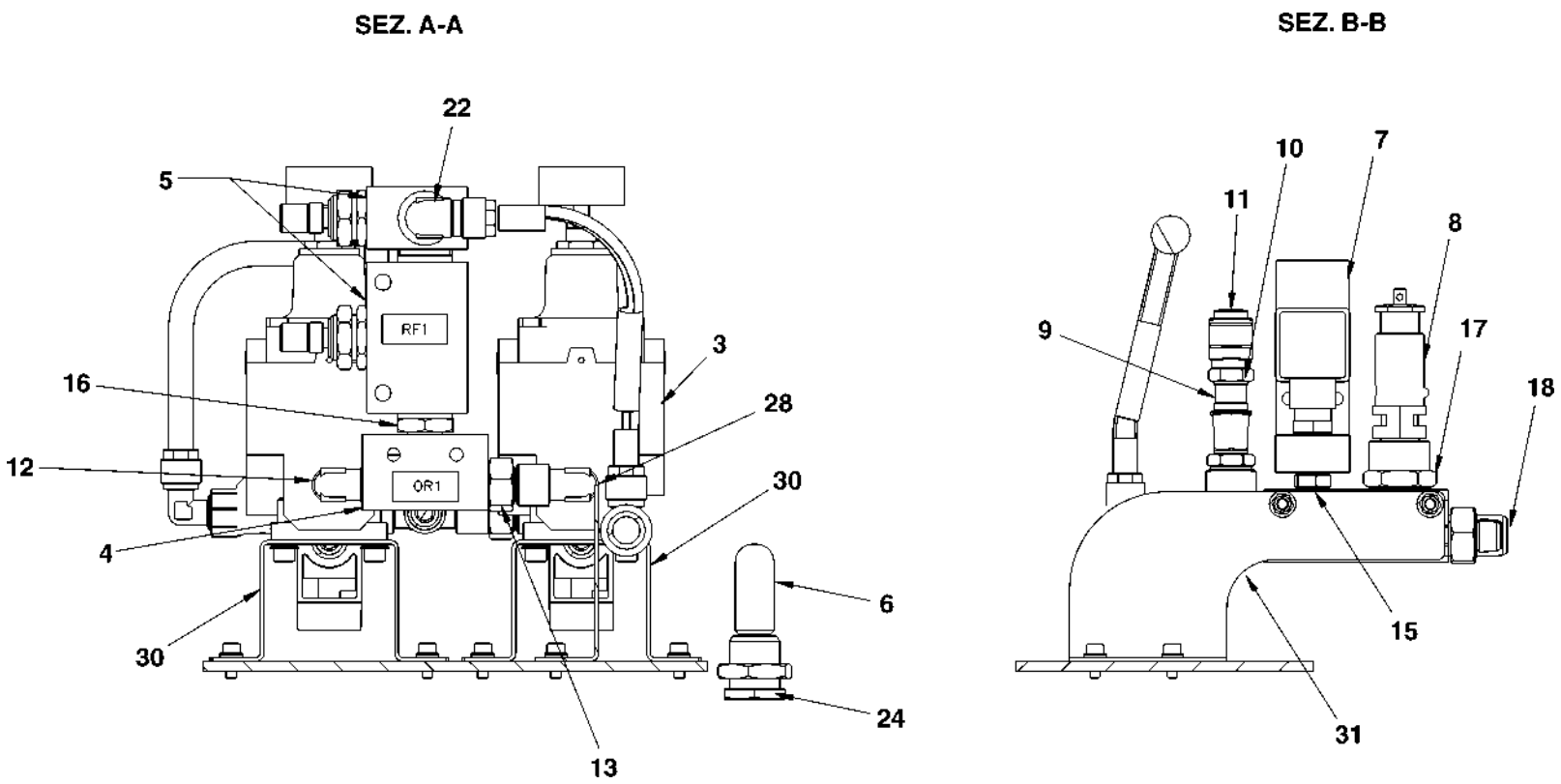

HMU BLUES HTR412/HTR312 - ASSIEME PANTOGRAFO	ASSIEME PNEUMATICO (FIGURA 2 DI 2)	N. Elenco composiz.	Cat./Progr. FS	Tavola B.1
Catalogo n. 2.05.1285		N. Disegno 232C10233E		Edizione SETTEMBRE 2025

Cat. e progr. FS	DESCRIZIONE	Riferim. Sulla tavola	C.D. Fornit.	Codice ditta documento	Documento identificativo		Numero di pezzi in opera	Unità di conto	NOTE
					Numero	Segno Matr. Pos.			
a	b	c	d	e	f	g	h	i	j
	ARMADIETTO COMPATTO	1	1	1040	212C11448E		1		
	COPERCHIO ANTERIORE	2	1	1040	212C11465C		1		
	ASSIEME SUPPORTO POU	3	1	1040	212C11449D		1		
720/079	CENTRALINA DIAGNOSTICA POU	4*	1	1040	232C10235D		1		VEDI TAV. C.1
	EQUILIBRATORE DI PRESSIONE	5	3	0030	EC03N000174B02		1		
	CAVO UNIPOLARE 1x2,5 GIALLO/VERDE	6	1	1040	232C10375E	6	0,52 m		
	VITE T.E. M5x20 ISO 4017	7	0				8		
	RONDELLA PIANA Ø5 ISO 7089	8	0				8		
	RONDELLA ELASTICA CONICA 5,3x11 UNI 8836	9	0				8		
	DADO ESAGONALE AUTOBLOCCANTE M5 ISO 7040	10	0				8		

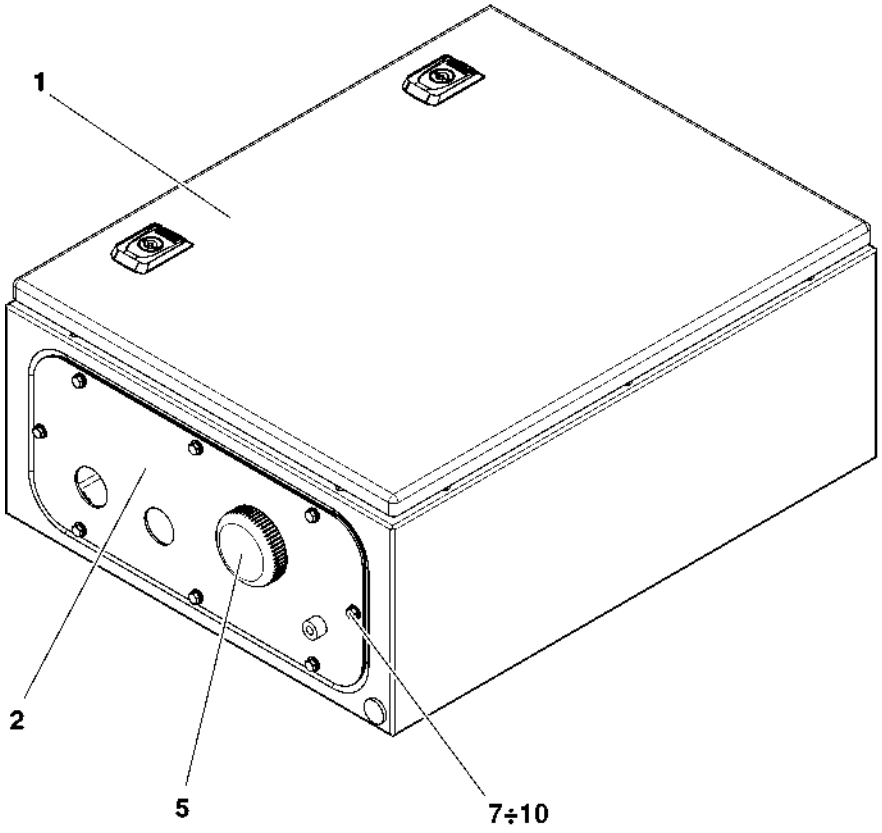

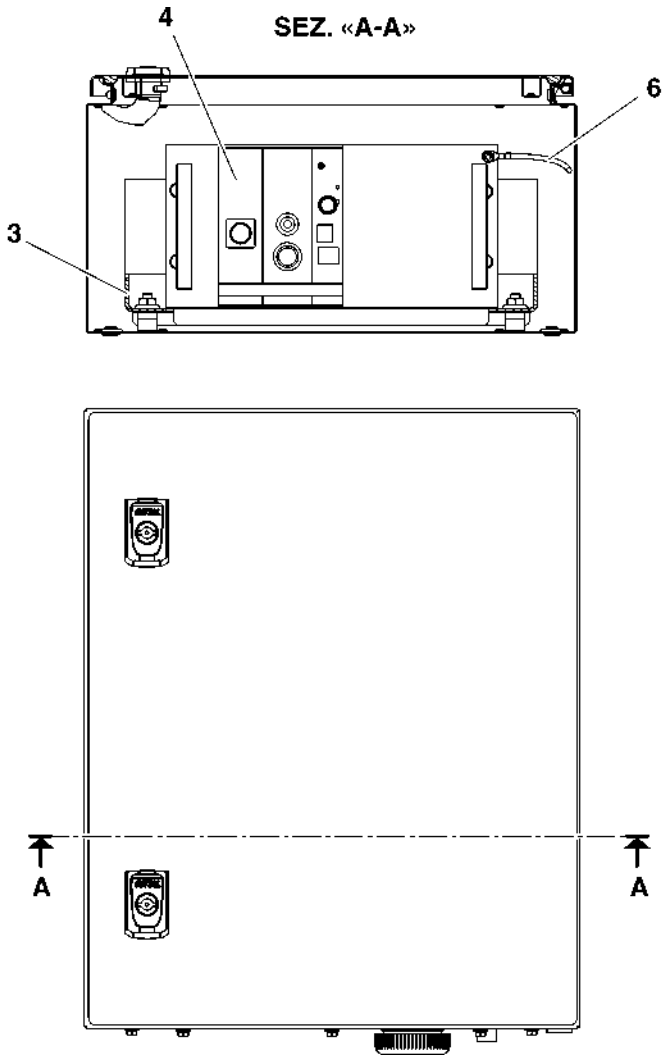

HMU BLUES HTR412/HTR312 - ASSIEME PANTOGRAFO	ASSIEME CENTRALINA DIAGNOSTICA POU	N. Elenco composiz.	Cat./Progr. FS	Tavola C
Catalogo n. 2.05.1285		N. Disegno 232C10375E		Edizione SETTEMBRE 2025

Cat. e progr. FS	DESCRIZIONE	Riferim. Sulla tavola	C.D. Fornit.	Codice ditta documento	Documento identificativo		Numero di pezzi in opera	Unità di conto	NOTE
					Numero	Segno Matr. Pos.			
a	b	c	d	e	f	g	h	i	j
	CESTELLO	1	1	1040	212C11395D		1		
	CONNETTORE DI ALIMENTAZIONE (SOURIAU COD. UT00104PH)	2	12	1040	232C10235D	2	1		
	ADATTATORE DIRITTO M12 RJ45	3	9	0318	21 03 381 2401		1		
720/080	SCHEDA FIBRE OTTICHE MR960 REMOTE UNIT (MICRONOR COD. 9900.03.200)	4	13	1040	232C10235D	4	1		
720/081	SCHEDA ALIMENTATORE	5	1	1040	231C10026B		1		
720/082	SCHEDA CPU	6	1	1040	231C10027B		1		
	BACK PLANE	7	1	1040	231C10030B		1		
	VITE A COLLETTO M2,5x12,3 (SCHROFF COD. 21101-101)	8	14	1040	232C10235D	8	14		
	RONDELLA PIANA Ø2,5 ISO 7089	9	0				14		
	RONDELLA ELASTICA Ø2,5 UNI 1751	10	0				14		

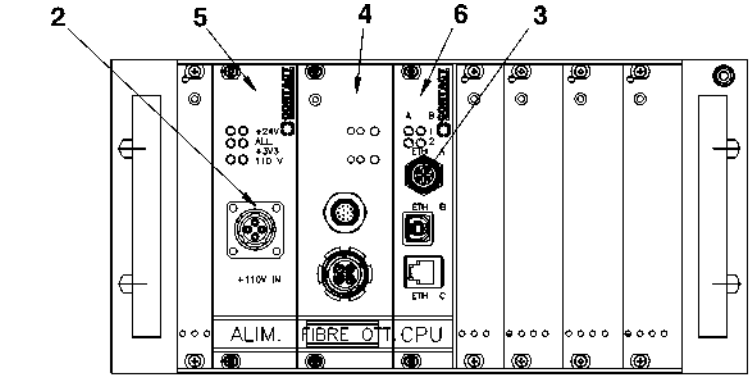

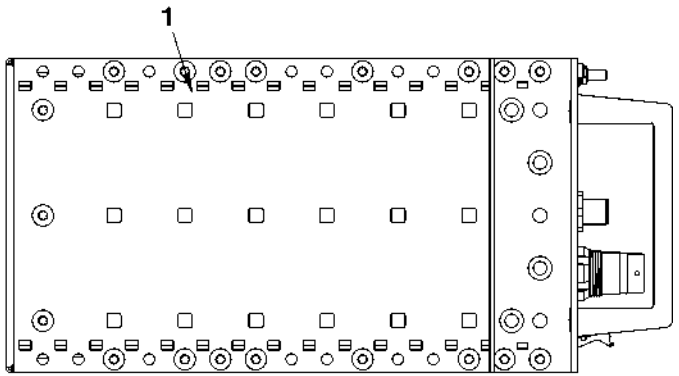

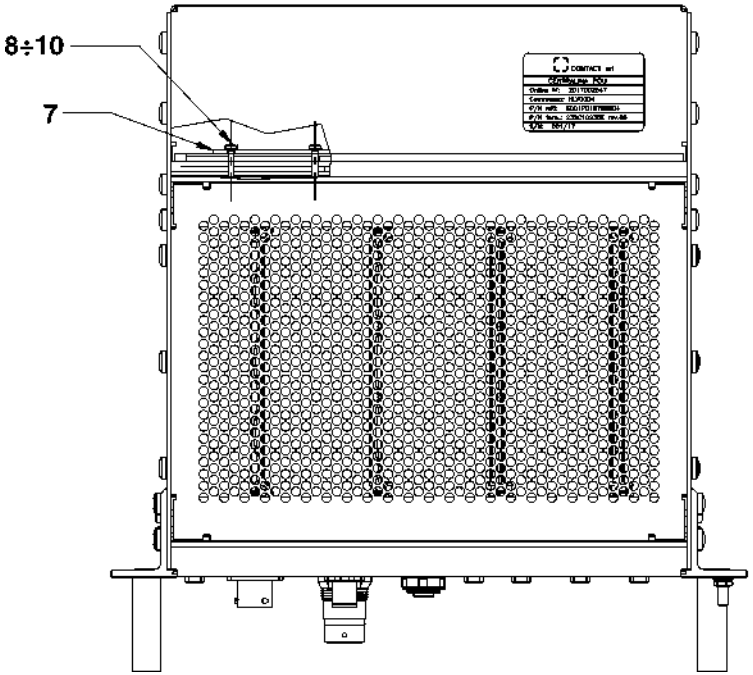

HMU BLUES HTR412/HTR312 - ASSIEME PANTOGRAFO	CENTRALINA DIAGNOSTICA POU	N. Elenco composiz.	Cat./Progr. FS	Tavola C.1
Catalogo n. 2.05.1285		N. Disegno 232C10235D	720/079	Edizione SETTEMBRE 2025

Cat. e progr. FS	DESCRIZIONE	Riferim. Sulla tavola	C.D. Fornit.	Codice ditta documento	Documento identificativo		Numero di pezzi in opera	Unità di conto	NOTE
					Numero	Segno Matr. Pos.			
a	b	c	d	e	f	g	h	i	j
	TELAIO DI BASE	1	1	1040	232C10389E		1		
	STAFFA	2	1	1040	212C11454D		2		
	STAFFA	3	1	1040	212C11455D		2		
	STAFFA	4	1	1040	212C11476C		1		
	STAFFA	5	1	1040	212C11458D		1		
	STAFFA	6	1	1040	212C11453D		1		
	SUPPORTO COMPRESSORE	7	1	1040	212C11460E		1		
	SUPPORTO COMPRESSORE	8	1	1040	212C11461E		1		
	STAFFA	9	1	1040	212C11457D		1		
	RONDELLA PIANA LARGA Ø6 ISO 7093	10	0				4		
	RIVETTO T.B. Ø4,8	11	0				24		
	VITE T.E. M6x20 ISO 4017	12	0				4		
	RONDELLA ELASTICA CONICA Ø6 UNI 8836	13	0				6		
	RONDELLA PIANA Ø6 ISO 7089	14	0				4		
	VITE T.E. M8x30 ISO 4017	15	0				10		
	RONDELLA ELASTICA CONICA Ø8 UNI 8836	16	0				10		
	RONDELLA PIANA Ø8 ISO 7089	17	0				10		
	VITE T.E. M6x25 ISO 4017	18	0				2		
	DADO ESAGONALE M6 ISO 4032	19	0				2		

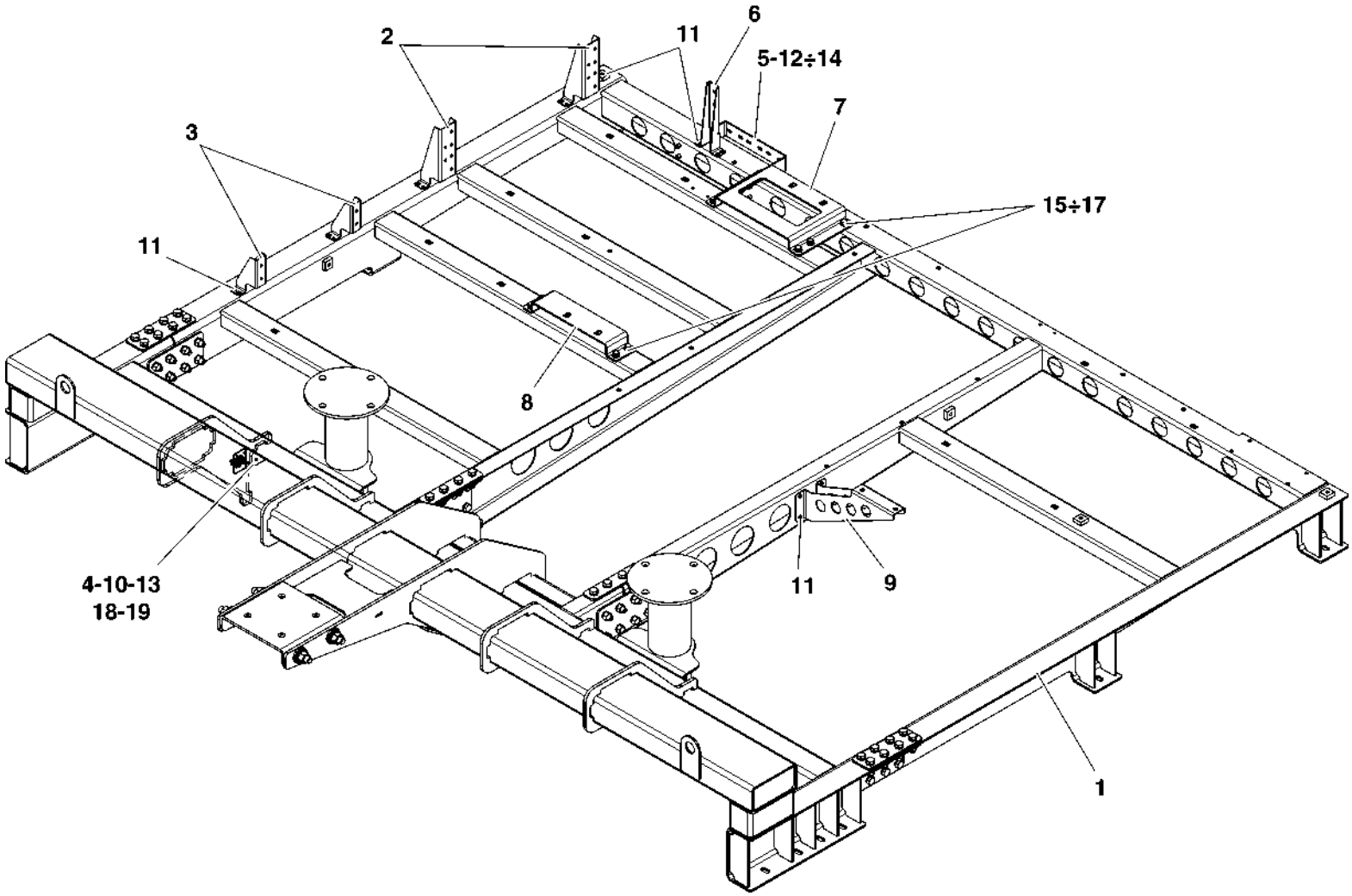

HMU BLUES HTR412/HTR312 - ASSIEME PANTOGRAFO	ASSIEME TELAIO HMU	N. Elenco composiz.	Cat./Progr. FS	Tavola D
Catalogo n. 2.05.1285		N. Disegno 232C10365E		Edizione SETTEMBRE 2025

Cat. e progr. FS	DESCRIZIONE	Riferim. Sulla tavola	C.D. Fornit.	Codice ditta documento	Documento identificativo		Numero di pezzi in opera	Unità di conto	NOTE
					Numero	Segno Matr. Pos.			
a	b	c	d	e	f	g	h	i	j
	CUSTODIA FISSA HPR 24B 1xM40 (HARTING COD. 19 40 024 1263)	1	9	0030	EC03N000149B397		1		
706/928	INSERTO MASCHIO HAN QUINTAX (HARTING COD. 09 14 002 3001)	2	9	0030	EC03N000149B159		1		
	INSERTO MASCHIO HAN DDD 17 POLI (HARTING COD. 09 14 017 3001)	3	9	0030	EC03N000149B326		1		
385/893	INSERTO MASCHIO HAN CC 4 POLI (HARTING COD. 09 14 004 3041)	4	9	0030	EC03N000149B358		1		
	TELAIO INCERNIERATO 24B 6 MODULI (HARTING COD. 09 14 024 0371)	5	9	0030	EC03N000149B102		1		
	MODULO MASCHIO HAN D QUINTAX 4 POLI (HARTING COD. 09 15 004 3013)	6	9	0030	EC03N000149B161		1		
106/406	CONTATTO MASCHIO AWG 26-22 (HARTING COD. 09 15 000 6124)	7	9	0030	EC03N000150B101		4		
106/404	CONTATTO MASCHIO AWG 18 (HARTING COD. 09 15 000 6122)	8	9	0030	EC03N000150B104		10		
	CONTATTO MASCHIO AWG 16 (HARTING COD. 09 15 000 6121)	9	9	0030	EC03N000150B105		7		
899/066	INSERTO CIECO (HARTING COD. 09 14 000 9950)	10	9	0030	EC03N000149B146		2		
385/390	CONTATTO MASCHIO AWG 10 (HARTING COD. 09 32 000 6108)	11	9	0030	EC03N000150B116		3		
	GUAINA CORRUGATA NW29	12	17	1301	VAMLG-29B		Q.B.		
	RACCORDO A "T"	13	17	1301	BVTR-292929		1		
	CONNETTORE PER INTERRUTTORE DI PRESSIONE (SUCO COD. 1180652002)	14	19	0030	232C10372E	36	1		
	RACCORDO DIRITTO NW29 M32x1,5 (PMA COD. NVNV-M329-8)	15	17	0030	211VJ01592B193		1		
	DADO M32x1,5 (PMA COD. GMM-M32)	16	17	0030	211VJ01592B135		1		
	CONNETTORE CIRCOLARE 2+PE 40A	17	18	0697	1331M303FSM637		1		
	RACCORDO A "Y" (PMA COD. BVYR-292323)	18	17	0030	211VJ01592B115		1		
	GUAINA CORRUGATA NW23	19	17	1301	VAMLG-23B		Q.B.		
	RACCORDO DIRITTO NW29 M40x1,5 (PMA COD. NVNV-M409-8)	20	17	0030	211VJ01592B195		1		

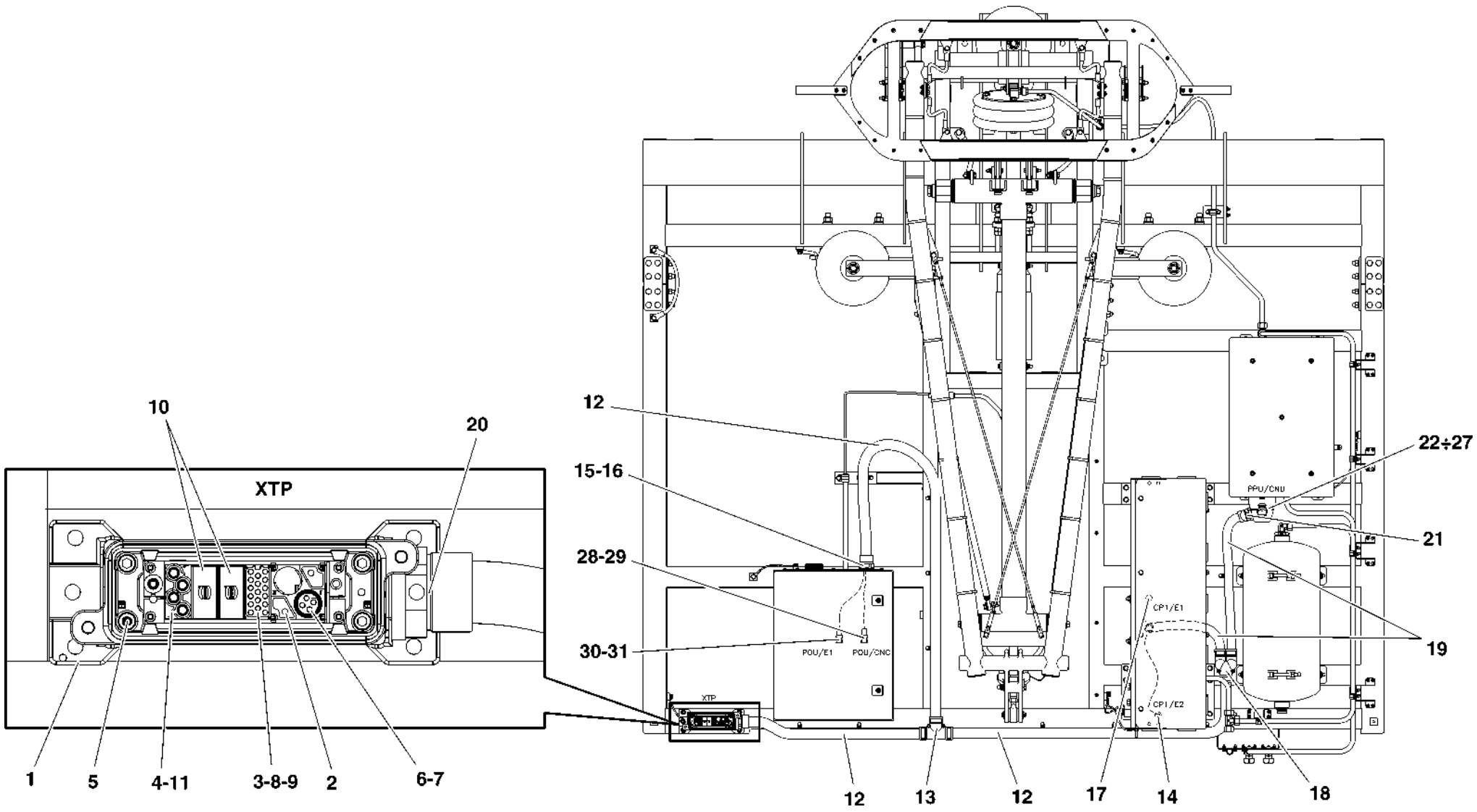

HMU BLUES HTR412/HTR312 - ASSIEME PANTOGRAFO	CABLAGGIO TELAIO HMU	N. Elenco composiz.	Cat./Progr. FS	Tavola E
Catalogo n. 2.05.1285		N. Disegno 232C10372E		Edizione SETTEMBRE 2025

Cat. e progr. FS	DESCRIZIONE	Riferim. Sulla tavola	C.D. Fornit.	Codice ditta documento	Documento identificativo		Numero di pezzi in opera	Unità di conto	NOTE
					Numero	Segno Matr. Pos.			
a	b	c	d	e	f	g	h	i	j
	RACCORDO DIRITTO NW23 M32x1,5 (PMA COD. NVNV-M323-8)	21	17	0030	211VJ01592B191		1		
	CUSTODIA VOLANTE HPR 6B 1xM32 (HARTING COD. 19 40 006 0512)	22	9	0030	EC03N000149B126		1		
385/944	TELAIO INCERNIERATO HAN 6B 2 MODULI (HARTING COD. 09 14 006 0313)	23	9	0030	EC03N000149B134		1		
707/452	VITE PER TELAIO (HARTING COD. 09 14 000 9960)	24	9	0030	EC03N000149B376		2		
713/187	MODULO HAN EEE FEMMINA 20 POLI (HARTING COD. 09 14 020 3101)	25	9	0030	EC03N000149B122		1		
385/882	CONTATTO FEMMINA AWG 18 (HARTING COD. 09 33 000 6205)	26	9	0030	EC03N000150B142		10		
388/457	CONTATTO FEMMINA AWG 16 (HARTING COD. 09 33 000 6204)	27	9	0030	EC03N000150B143		10		
720/879	CONNETTORE CIRCOLARE FEMMINA 4 POLI (SOURIAU COD. UT06104SH)	28	12	0030	EC03P017920B01		1		
706/480	CONTATTO FEMMINA AWG 20-16 (SOURIAU COD. RC16M23K)	29	12	0030	EC03P017920B30		4		
	CONNETTORE SLIM M12 MASCHIO 4 POLI (HARTING COD. 21 03 881 1405)	30	9	0030	EC03P000122B03		1		
706/944	CONTATTO MASCHIO AWG 24-20 (HARTING COD. 09 67 000 8576)	31	9	0030	EC03P000122B04		4		
	CAVO ETHERNET 4x22 AWG	N.R.	3	0030	EC03N000217B03		3 m		
	CAVO UNIPOLARE 1x6 mm² NERO	N.R.	3	0030	EC03N000381B37		9 m		
	CAVO UNIPOLARE 1x1,5 mm² NERO	N.R.	3	0030	EC03N000381B10		14,5 m		
	CAVO UNIPOLARE 1x1 mm² NERO	N.R.	3	0030	211NW50282B08		17,5 m		

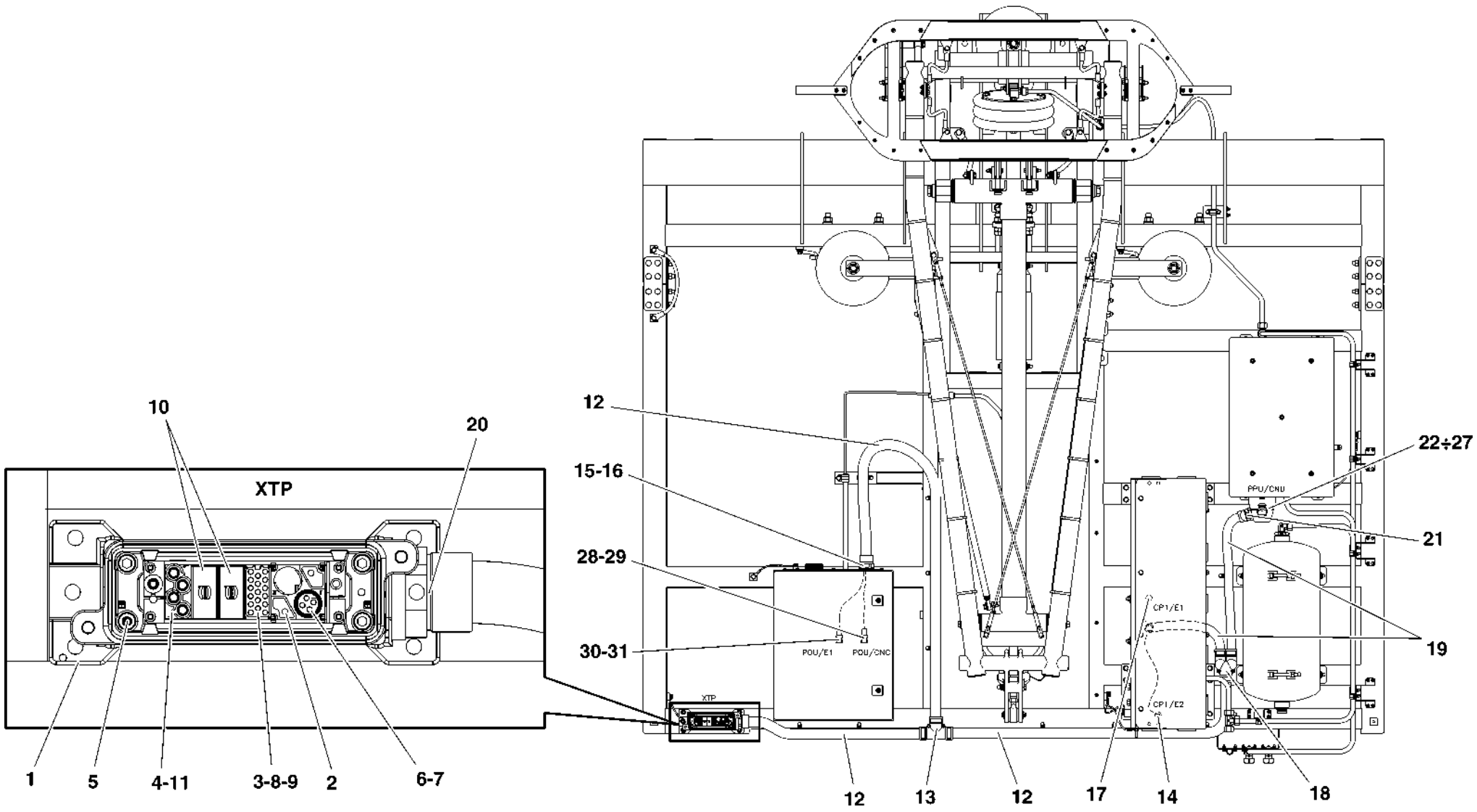

HMU BLUES HTR412/HTR312 - ASSIEME PANTOGRAFO	CABLAGGIO TELAIO HMU	N. Elenco composiz.	Cat./Progr. FS	Tavola E
Catalogo n. 2.05.1285		N. Disegno 232C10372E		Edizione SETTEMBRE 2025

INDICE DELLE PARTI DI RICAMBIO

INDICE DELLE PARTI DI RICAMBIO

DISEGNO DITTA	DESCRIZIONE	TAVOLA	RIFERIM.	QUANTITÀ TOTALE	CAT./PROGR.
00111 00 001	PRESA CON ATTACCO MASCHIO 1/8"	B.1	11	1	337/413
01100 00 011	RACCORDO AD "L" MASCHIO CONICO 10/8-1/4"	B.1	21	1	337/419
01100 00 012	RACCORDO AD "L" MASCHIO CONICO 10/8-3/8"	B.1	23	1	337/421
01100 00 013	RACCORDO AD "L" MASCHIO CONICO 10/8-1/2"	B.1	22	2	337/420
01610 00 25 02 00	RONDELLA DENTELLATA IN PA66 1/8"	B.1	10	1	
02000 00 01 03 NB	NIPPLO CONICO 1/4"	B.1	15	3	
02020 00 01 8W NB	NIPPLO CONICO DI RIDUZIONE 1/4"-1/2"	B.1	16	1	
02040 00 01 6W NB	RIDUZIONE CONICA 1/4"-1/4"	B.1	26	1	337/423
02040 00 01 8W NB	RIDUZIONE CONICA 1/4"-1/2"	B.1	17	1	337/415
02060 00 002	NIPPLO CONICO ORIENTABILE 3 PEZZI 1/4"	B.1	13	2	
02060 00 003	NIPPLO CONICO ORIENTABILE 3 PEZZI 3/8"	B.1	18	1	337/416
02080 00 01 9W NB	RIDUZIONE CONICA 3/8"-1/8"	B.1	20	1	337/418
03025 00 01 03 NB	TAPPO MASCHIO CONICO 1/4"	B.1	25	10	
03060 00 003	RACCORDO DI ATTRAVERSAMENTO 1/4"-M20x1,5	B.1	24	1	337/422
04050 00 01 04 NB	RACCORDO A "T" MASCHIO LATERALE 3/8"	B.1	27	1	337/424
05000 00 01 03 NB	RACCORDO AD "L" MASCHIO 1/4"	B.1	12	3	
05000 00 01 05 NB	RACCORDO AD "L" MASCHIO 1/2"	B.1	33	1	337/426
05020 00 01 03 NB	RACCORDO AD "L" MASCHIO-FEMMINA 1/4"	B.1	28	2	337/425
06020 00 01 03 NB	RACCORDO A CROCE FEMMINA 1/4"	B.1	14	1	337/414
06035 00 001	FILTRO "Y" 1/4"	B.1	1	1	720/071
06047 00 11 BC AG	RIPARTITORE IN ALLUMINIO 3/8"-1/4"	B.1	19	1	337/417
06310 00 001	VALVOLA MASCHIO-FEMMINA 1/8"	B.1	9	1	
07100 00 003	SILENZIATORE POLIETILENE 1/4"	B.1	6	1	720/073
08850 00 005	REGOLATORE DI FLUSSO UNIDIREZIONALE 1/2"	B.1	5	2	720/072
1331M303FSM637	CONNETTORE CIRCOLARE 2+PE 40A	E	17	1	
10467243	MORSETTO CH-B7 127 043 010 PA 12	A.1.4	4	24	
10467245	FASCETTA 7,5x360 2359-464 PA 6.6	A.1.4	5	24	

INDICE DELLE PARTI DI RICAMBIO

DISEGNO DITTA	DESCRIZIONE	TAVOLA	RIFERIM.	QUANTITÀ TOTALE	CAT./PROGR.
21 03 381 2401	ADATTATORE DIRITTO M12 RJ45	C.1	3	1	
211C10121B00	ELETTROVALVOLA 1/4"	B.1	2	2	720/074
211C10123B	REGOLATORE DI PRESSIONE 1/4"	B.1	3	2	720/075
211C10124B	PRESSOSTATO 1/4"	B.1	7	1	720/077
211C10125B	VALVOLA DI SICUREZZA	B.1	8	1	720/078
211C10127B	VALVOLA OR 1/4"	B.1	4	1	720/076
211NW50282B08	CAVO UNIPOLARE 1x1 mm² NERO	E	N.R.	17,5 m	
211VJ01592B115	RACCORDO A "Y" (PMA COD. BVYR-292323)	E	18	1	
211VJ01592B135	DADO M32x1,5 (PMA COD. GMM-M32)	E	16	1	
211VJ01592B191	RACCORDO DIRITTO NW23 M32x1,5 (PMA COD. NVNV-M323-8)	E	21	1	
211VJ01592B193	RACCORDO DIRITTO NW29 M32x1,5 (PMA COD. NVNV-M329-8)	E	15	1	
211VJ01592B195	RACCORDO DIRITTO NW29 M40x1,5 (PMA COD. NVNV-M409-8)	E	20	1	
211VW00207B1018DD	CONNESSIONE SEZ. 35 mm² L=240	A.1	10	2	721/421
211VW00207B1423EE	CONNESSIONE SEZ. 100 mm² L=340	A.1	12	2	721/333
211VW00207B1424EE	CONNESSIONE SEZ. 100 mm² L=360	A.1	11	2	394/293
212C11191F	ALBERO MOTORE SALDATO	A.1.3	1	1	
212C11192E	TRAPEZIO SALDATO	A.1.2	1	1	
212C11200C	BARRA FILETTATA	A.1.2	6	2	721/340
212C11203B	TERMINALE DESTRO	A.1.2	2	2	721/338
212C11204B	TERMINALE SINISTRO	A.1.2	3	2	721/339
212C11205B	PERNO TERMINALE	A.1.1	12	1	721/336
212C11205B	PERNO TERMINALE	A.1.2	8	1	721/336
212C11206B	DISTANZIALE	A.1.1	13	2	721/337
212C11206B	DISTANZIALE	A.1.2	9	2	721/337
212C11223D	SUPPORTO SOSPENSIONE DESTRA	A.2	3	1	721/353
212C11224D	SUPPORTO SOSPENSIONE SINISTRA	A.2	4	1	721/354
212C11225C	CILINDRETTO	A.2	5	4	721/355
212C11227C	CERNIERA	A.2	7	2	721/356

INDICE DELLE PARTI DI RICAMBIO

DISEGNO DITTA	DESCRIZIONE	TAVOLA	RIFERIM.	QUANTITÀ TOTALE	CAT./PROGR.
212C11228C	ASSE	A.2	8	1	721/343
212C11229C	BLOCCHETTO	A.2	9	4	721/357
212C11230C	PIASTRINA	A.2	10	4	721/358
212C11234B	COPERCHIO	A.1.2	15	4	721/349
212C11235B	ANELLO ISOLANTE	A.1.2	21	2	721/220
212C11236B	ASSE MOBILE	A.1.2	19	1	721/350
212C11237B	BOCCOLA ISOLANTE	A.1.2	22	4	721/352
212C11238B	ASSE FISSO	A.1.2	20	1	721/351
212C11239B	COPERCHIO	A.1.1	6	4	721/346
212C11240B	ANELLO ISOLANTE	A.1.1	20	2	721/225
212C11241B	ASSE MOBILE	A.1.1	18	1	721/348
212C11242B	BOCCOLA ISOLANTE	A.1.1	16	4	721/224
212C11243B	ASSE FISSO	A.1.1	17	1	721/347
212C11246D	CAMMA A DISCO	A.1.3	2	2	
212C11291C	SMORZATORE	A.1	8	2	721/216
212C11299C	FUNE CAMMA	A.1	6	2	721/330
212C11326E	SUPPORTO STRISCIANTE LATERALE	A.2.1	2	2	720/068
212C11327C	STRISCIANTE LATERALE SINISTRO (IN ALLUMINIO)	A.2.1	4	2	720/066
212C11328C	STRISCIANTE LATERALE DESTRO (IN ALLUMINIO)	A.2.1	5	2	720/067
212C11331C	CORNO LATERALE	A.2.1	3	2	720/069
212C11351E	CONTENITORE	B	1	1	
212C11352E	COPERCHIO	B	2	1	
212C11353C	PIASTRA DI SOSTEGNO	B.1	29	1	721/441
212C11354C	STAFFA	B.1	30	2	721/442
212C11373D	PROTEZIONE ESTERNA	B	3	1	
212C11386C	TRAVETTA	A.2.1	6	2	721/344
212C11388E	TELAIO SALDATO	A.1.1	1	1	721/341
212C11390C	MORSETTIERA	B	5	1	720/070

INDICE DELLE PARTI DI RICAMBIO

DISEGNO DITTA	DESCRIZIONE	TAVOLA	RIFERIM.	QUANTITÀ TOTALE	CAT./PROGR.
212C11395D	CESTELLO	C.1	1	1	
212C11403C	STAFFA	B.1	31	1	721/443
212C11448E	ARMADIETTO COMPATTO	C	1	1	
212C11449D	ASSIEME SUPPORTO POU	C	3	1	
212C11451D	COPERCHIO COMPRESSORE	ALFA	8	1	
212C11453D	STAFFA	D	6	1	
212C11454D	STAFFA	D	2	2	
212C11455D	STAFFA	D	3	2	
212C11457D	STAFFA	D	9	1	
212C11458D	STAFFA	D	5	1	
212C11460E	SUPPORTO COMPRESSORE	D	7	1	
212C11461E	SUPPORTO COMPRESSORE	D	8	1	
212C11465C	COPERCHIO ANTERIORE	C	2	1	
212C11476C	STAFFA	D	4	1	
212C11571C	STRISCIANTE LATERALE SINISTRO (IN RAME)	A.2.1	17	2	
212C11572C	STRISCIANTE LATERALE DESTRO (IN RAME)	A.2.1	18	2	
212VE03274C	CONNESSIONE	A.1	14	2	394/214
231C10026B	SCHEDA ALIMENTATORE	C.1	5	1	720/081
231C10027B	SCHEDA CPU	C.1	6	1	720/082
231C10030B	BACK PLANE	C.1	7	1	
231C10033B	KIT CABLAGGIO	B	N.R.	1	
232C10143E	TRAPEZIO	A.1	2	1	721/327
232C10143E POS. 7	BOCCOLA IGUS GFM 2830-36	A.1.2	7	2	721/218
232C10149E	ATTUATORE PNEUMATICO	A.1	4	1	720/064
232C10153E	ALBERO MOTORE	A.1	3	1	721/328
232C10154C	TIRANTE	A.1	7	1	721/331
232C10155D	ASTA ORIZZONTALITÀ	A.1	5	1	721/329
232C10160D	SOSPENSIONE	A.2	2	2	721/217

INDICE DELLE PARTI DI RICAMBIO

DISEGNO DITTA	DESCRIZIONE	TAVOLA	RIFERIM.	QUANTITÀ TOTALE	CAT./PROGR.
232C10231E	ASSIEME CENTRALINA PNEUMATICA PPU	ALFA	3	1	720/063
232C10231E POS. 18	PROFILO AD "U" 10x4x1 (TECNOCOM ART. 140)	B	7	1,5 m	
232C10233E	ASSIEME PNEUMATICO	B	4	1	
232C10235D	CENTRALINA DIAGNOSTICA POU	C	4	1	720/079
232C10235D POS. 2	CONNETTORE DI ALIMENTAZIONE (SOURIAU COD. UT00104PH)	C.1	2	1	
232C10235D POS. 4	SCHEDA FIBRE OTTICHE MR960 REMOTE UNIT (MICRONOR COD. 9900.03.200)	C.1	4	1	720/080
232C10235D POS. 8	VITE A COLLETTO M2,5x12,3 (SCHROFF COD. 21101-101)	C.1	8	14	
232C10239E	TELAIO	A.1	1	1	721/222
232C10241C	CAVO FLESSIBILE PANTOGRAFO	ALFA	9	1	
232C10243E	GRUPPO PNEUMATICO	A.1	9	1	721/345
232C10341E	PANTOGRAFO SENZA ARCHETTO	A	1	1	
232C10342E	TESTA PANTOGRAFO	A	2	1	
232C10342E POS. 6	BOCCOLA IGUS GFM 1012-9	A.2	6	8	721/342
232C10343E	ASSIEME SENSORI	A.1	13	1	721/332
232C10343E POS. 1	SUPPORTO SENSORI (MICRONOR COD. 6099.29.858)	A.1.4	1	2	
232C10343E POS. 2	GRUPPO SENSORI (MICRONOR COD. 9800.03.026)	A.1.4	2	1	
232C10343E POS. 5	PORTATUBO PMA BGN-S12T (MICRONOR COD. 6099.30.181)	A.1.4	5	4	
232C10344E	ARCHETTO	A.2	1	1	720/065
232C10350E	PANTOGRAFO JRC15	ALFA	2	1	720/062
232C10365E	ASSIEME TELAIO HMU	ALFA	1	1	
232C10372E	CABLAGGIO TELAIO HMU	ALFA	11	1	
232C10372E POS. 36	CONNETTORE PER INTERRUTTORE DI PRESSIONE (SUCO COD. 1180652002)	E	14	1	
232C10375E	ASSIEME CENTRALINA DIAGNOSTICA POU	ALFA	4	1	
232C10375E POS. 6	CAVO UNIPOLARE 1x2,5 GIALLO/VERDE	C	6	0,52 m	
232C10389E	TELAIO DI BASE	D	1	1	
237906	ISOLATORE DI APPOGGIO PANTOGRAFO FS 3kV	ALFA	10	3	337/002
374311	STRISCIANTE CENTRALE 3-54071 MERSEN o SK791 SCHUNK	A.2.1	1	2	337/964
6206-2RS	CUSCINETTO A SFERE DIN 625	A.1.1	2	4	

INDICE DELLE PARTI DI RICAMBIO

DISEGNO DITTA	DESCRIZIONE	TAVOLA	RIFERIM.	QUANTITÀ TOTALE	CAT./PROGR.
6303-2RS	CUSCINETTO A SFERE DIN 625	A.1.2	16	4	
BVTR-292929	RACCORDO A "T"	E	13	1	
EC03N000149B102	TELAIO INCERNIERATO 24B 6 MODULI (HARTING COD. 09 14 024 0371)	E	5	1	
EC03N000149B122	MODULO HAN EEE FEMMINA 20 POLI (HARTING COD. 09 14 020 3101)	E	25	1	713/187
EC03N000149B123	MODULO MASCHIO HAN EEE 20 POLI 16 A (HARTING COD. 09 14 020 3001)	B	10	1	895/154
EC03N000149B126	CUSTODIA VOLANTE HPR 6B 1xM32 (HARTING COD. 19 40 006 0512)	E	22	1	
EC03N000149B130	CUSTODIA FISSA PASSANTE HAN HPR (HARTING COD. 09 40 006 0311)	B	8	1	560/231
EC03N000149B134	TELAIO INCERNIERATO HAN 6B 2 MODULI (HARTING COD. 09 14 006 0313)	B	9	1	385/944
EC03N000149B134	TELAIO INCERNIERATO HAN 6B 2 MODULI (HARTING COD. 09 14 006 0313)	E	23	1	385/944
EC03N000149B146	INSERTO CIECO (HARTING COD. 09 14 000 9950)	E	10	2	899/066
EC03N000149B159	INSERTO MASCHIO HAN QUINTAX (HARTING COD. 09 14 002 3001)	E	2	1	706/928
EC03N000149B161	MODULO MASCHIO HAN D QUINTAX 4 POLI (HARTING COD. 09 15 004 3013)	E	6	1	
EC03N000149B326	INSERTO MASCHIO HAN DDD 17 POLI (HARTING COD. 09 14 017 3001)	E	3	1	
EC03N000149B358	INSERTO MASCHIO HAN CC 4 POLI (HARTING COD. 09 14 004 3041)	E	4	1	385/893
EC03N000149B376	VITE PER TELAIO (HARTING COD. 09 14 000 9960)	E	24	2	707/452
EC03N000149B397	CUSTODIA FISSA HPR 24B 1xM40 (HARTING COD. 19 40 024 1263)	E	1	1	
EC03N000150B101	CONTATTO MASCHIO AWG 26-22 (HARTING COD. 09 15 000 6124)	E	7	4	106/406
EC03N000150B104	CONTATTO MASCHIO AWG 18 (HARTING COD. 09 15 000 6122)	E	8	10	106/404
EC03N000150B105	CONTATTO MASCHIO AWG 16 (HARTING COD. 09 15 000 6121)	E	9	7	
EC03N000150B116	CONTATTO MASCHIO AWG 10 (HARTING COD. 09 32 000 6108)	E	11	3	385/390
EC03N000150B135	CONTATTO MASCHIO SEZ. 1 mm² (HARTING COD. 09 33 000 6105)	B	12	14	327/721
EC03N000150B136	CONTATTO MASCHIO SEZ. 1,5 mm² (HARTING COD. 09 33 000 6104)	B	11	6	388/468
EC03N000150B142	CONTATTO FEMMINA AWG 18 (HARTING COD. 09 33 000 6205)	E	26	10	385/882
EC03N000150B143	CONTATTO FEMMINA AWG 16 (HARTING COD. 09 33 000 6204)	E	27	10	388/457
EC03N000174B02	EQUILIBRATORE DI PRESSIONE	C	5	1	
EC03N000217B03	CAVO ETHERNET 4x22 AWG	E	N.R.	3 m	
EC03N000381B10	CAVO UNIPOLARE 1x1,5 mm² NERO	E	N.R.	14,5 m	
EC03N000381B37	CAVO UNIPOLARE 1x6 mm² NERO	E	N.R.	9 m	

INDICE DELLE PARTI DI RICAMBIO

DISEGNO DITTA	DESCRIZIONE	TAVOLA	RIFERIM.	QUANTITÀ TOTALE	CAT./PROGR.
EC03P000122B03	CONNETTORE SLIM M12 MASCHIO 4 POLI (HARTING COD. 21 03 881 1405)	E	30	1	
EC03P000122B04	CONTATTO MASCHIO AWG 24-20 (HARTING COD. 09 67 000 8576)	E	31	4	706/944
EC03P017920B01	CONNETTORE CIRCOLARE FEMMINA 4 POLI (SOURIAU COD. UT06104SH)	E	28	1	720/879
EC03P017920B30	CONTATTO FEMMINA AWG 20-16 (SOURIAU COD. RC16M23K)	E	29	4	706/480
EC03P020065B01200	COLLARE SERBATOIO	ALFA	6	2	
FL16-150ST	TRECCIA FLESSIBILE L=150	B	6	2	
II110441	COMPRESSORE	ALFA	7	1	725/100
II45994-025	SERBATOIO (KNORR-BREMSE DIS. C89279/1)	ALFA	5	1	550/499
P 40 30 10 MA	TAMPONE MASCHIO Ø40 H=30 M10	A.1.1	11	1	721/335
P 40 30 10 MA F	TAMPONE FEMMINA Ø40 H=30 M10	A.1.1	10	4	721/334
PA111008	TUBO RILSAN Ø10x8	B.1	32	0,4 m	
VAMLG-23B	GUAINA CORRUGATA NW23	E	19	Q.B.	
VAMLG-29B	GUAINA CORRUGATA NW29	E	12	Q.B.	
	ANELLO ELASTICO ALBERO 16x1 DIN 471A	A.1.2	17	2	721/219
	ANELLO ELASTICO FORO 47x1,75 DIN 472J	A.1.2	18	2	721/221
	ANELLO ELASTICO "SEEGER" 28x1,5 DIN 471A	A.1.1	19	2	
	ANELLO ELASTICO "SEEGER" 62x2 DIN 472J	A.1.1	5	2	721/223
	BARRA FILETTATA M10x110	A.1.1	21	2	
	COPIGLIA 4x28 ISO 1234	A.1.2	11	2	
	COPIGLIA 4x36 ISO 1234	A.1.1	15	2	
	DADO ESAGONALE AUTOBLOCCANTE M5 ISO 7040	C	10	8	
	DADO ESAGONALE AUTOBLOCCANTE M8 ISO 10511	A.1.2	25	4	
	DADO ESAGONALE AUTOBLOCCANTE M8 ISO 10511	A.1.3	5	4	
	DADO ESAGONALE AUTOBLOCCANTE M8 ISO 10511	A.2	17	6	
	DADO ESAGONALE BASSO M8 UNI 5589	A.2.1	16	16	
	DADO ESAGONALE M10 ISO 4032	A.1.1	9	7	
	DADO ESAGONALE M12 ISO 4032	A.1.3	7	2	
	DADO ESAGONALE M6 ISO 4032	A.1	18	2	

INDICE DELLE PARTI DI RICAMBIO

DISEGNO DITTA	DESCRIZIONE	TAVOLA	RIFERIM.	QUANTITÀ TOTALE	CAT./PROGR.
	DADO ESAGONALE M6 ISO 4032	A.1.2	4	4	
	DADO ESAGONALE M6 ISO 4032	A.2	14	4	
	DADO ESAGONALE M6 ISO 4032	A.2.1	8	20	
	DADO ESAGONALE M6 ISO 4032	D	19	2	
	DADO ESAGONALE M6 SINISTRO ISO 4032	A.1.2	5	4	
	DADO VARGAL M8 UNI 9319	A.2.1	13	4	
	RIVETTO T.B. Ø4,8	D	11	24	
	RONDELLA BISELLATA Ø16 UNI 1750	A.1.1	14	2	
	RONDELLA ELASTICA CONICA 13x24 UNI 8836	A.1.2	13	4	
	RONDELLA ELASTICA CONICA 5,3x11 UNI 8836	C	9	8	
	RONDELLA ELASTICA CONICA 6,4x12 UNI 8836	A.2	13	4	
	RONDELLA ELASTICA CONICA 6,4x12 UNI 8836	A.2.1	7	20	
	RONDELLA ELASTICA CONICA 8x1,9 UNI 8836	A.2.1	15	16	
	RONDELLA ELASTICA CONICA Ø20 UNI 8836	A.1.1	3	2	
	RONDELLA ELASTICA CONICA Ø6 UNI 8836	A.1	17	2	
	RONDELLA ELASTICA CONICA Ø6 UNI 8836	D	13	6	
	RONDELLA ELASTICA CONICA Ø8 UNI 8836	D	16	10	
	RONDELLA ELASTICA Ø2,5 UNI 1751	C.1	10	14	
	RONDELLA Ø16 UNI 1702	A.1.2	10	2	
	RONDELLA PIANA 12x24 ISO 7089	A.1.3	8	2	
	RONDELLA PIANA 8x16 ISO 7089	A.1.2	24	4	
	RONDELLA PIANA 8x16 ISO 7089	A.1.3	4	8	
	RONDELLA PIANA LARGA Ø6 ISO 7093	D	10	4	
	RONDELLA PIANA Ø10 ISO 7089	A.1.1	8	8	
	RONDELLA PIANA Ø13 DIN 7349	A.1.2	14	2	
	RONDELLA PIANA Ø2,5 ISO 7089	C.1	9	14	
	RONDELLA PIANA Ø20 DIN 7349	A.1.1	4	2	
	RONDELLA PIANA Ø5 ISO 7089	C	8	8	

INDICE DELLE PARTI DI RICAMBIO

DISEGNO DITTA	DESCRIZIONE	TAVOLA	RIFERIM.	QUANTITÀ TOTALE	CAT./PROGR.
	RONDELLA PIANA Ø6 ISO 7089	A.1	16	2	
	RONDELLA PIANA Ø6 ISO 7089	A.2	12	4	
	RONDELLA PIANA Ø6 ISO 7089	A.2.1	14	20	
	RONDELLA PIANA Ø6 ISO 7089	D	14	4	
	RONDELLA PIANA Ø8 ISO 7089	A.2	16	8	
	RONDELLA PIANA Ø8 ISO 7089	A.2.1	12	8	
	RONDELLA PIANA Ø8 ISO 7089	D	17	10	
	VITE S.T.E.I. M10x80 ISO 4026	A.1.1	22	2	
	VITE S.T.E.I. M12x50 ISO 4026	A.1.3	6	2	
	VITE T.E. M12x80 ISO 4014	A.1.2	12	2	
	VITE T.E. M20x100 ISO 4014	A.1.1	7	2	
	VITE T.E. M5x20 ISO 4017	C	7	8	
	VITE T.E. M6x20 ISO 4017	A.1	15	2	
	VITE T.E. M6x20 ISO 4017	D	12	4	
	VITE T.E. M6x25 ISO 4017	D	18	2	
	VITE T.E. M6x65 ISO 4014	A.2	11	4	
	VITE T.E. M8x25 ISO 4014	A.1.2	23	4	
	VITE T.E. M8x25 ISO 4017	A.2.1	11	4	
	VITE T.E. M8x30 ISO 4017	D	15	10	
	VITE T.E. M8x50 ISO 4014	A.1.3	3	4	
	VITE T.E. M8x55 ISO 4014	A.2	18	2	
	VITE T.E. M8x80 ISO 4014	A.2	15	4	
	VITE T.S.P.E.I. M6x25 ISO 10642	A.2.1	9	16	
	VITE T.S.P.E.I. M6x45 ISO 10642	A.2.1	10	4	

INDICE DELLE CATEGORIE

INDICE DELLE CATEGORIE

CAT./PROGR.	DISEGNO DITTA	DESCRIZIONE	TAVOLA	RIFERIM.	QUANTITÀ TOTALE
106/404	EC03N000150B104	CONTATTO MASCHIO AWG 18 (HARTING COD. 09 15 000 6122)	E	8	10
106/406	EC03N000150B101	CONTATTO MASCHIO AWG 26-22 (HARTING COD. 09 15 000 6124)	E	7	4
327/721	EC03N000150B135	CONTATTO MASCHIO SEZ. 1 mm² (HARTING COD. 09 33 000 6105)	B	12	14
337/002	237906	ISOLATORE DI APPOGGIO PANTOGRAFO FS 3kV	ALFA	10	3
337/413	00111 00 001	PRESA CON ATTACCO MASCHIO 1/8"	B.1	11	1
337/414	06020 00 01 03 NB	RACCORDO A CROCE FEMMINA 1/4"	B.1	14	1
337/415	02040 00 01 8W NB	RIDUZIONE CONICA 1/4"-1/2"	B.1	17	1
337/416	02060 00 003	NIPPLO CONICO ORIENTABILE 3 PEZZI 3/8"	B.1	18	1
337/417	06047 00 11 BC AG	RIPARTITORE IN ALLUMINIO 3/8"-1/4"	B.1	19	1
337/418	02080 00 01 9W NB	RIDUZIONE CONICA 3/8"-1/8"	B.1	20	1
337/419	01100 00 011	RACCORDO AD "L" MASCHIO CONICO 10/8-1/4"	B.1	21	1
337/420	01100 00 013	RACCORDO AD "L" MASCHIO CONICO 10/8-1/2"	B.1	22	2
337/421	01100 00 012	RACCORDO AD "L" MASCHIO CONICO 10/8-3/8"	B.1	23	1
337/422	03060 00 003	RACCORDO DI ATTRAVERSAMENTO 1/4"-M20x1,5	B.1	24	1
337/423	02040 00 01 6W NB	RIDUZIONE CONICA 1/4"-1/4"	B.1	26	1
337/424	04050 00 01 04 NB	RACCORDO A "T" MASCHIO LATERALE 3/8"	B.1	27	1
337/425	05020 00 01 03 NB	RACCORDO AD "L" MASCHIO-FEMMINA 1/4"	B.1	28	2
337/426	05000 00 01 05 NB	RACCORDO AD "L" MASCHIO 1/2"	B.1	33	1
337/964	374311	STRISCIANTE CENTRALE 3-54071 MERSEN o SK791 SCHUNK	A.2.1	1	2
385/390	EC03N000150B116	CONTATTO MASCHIO AWG 10 (HARTING COD. 09 32 000 6108)	E	11	3
385/882	EC03N000150B142	CONTATTO FEMMINA AWG 18 (HARTING COD. 09 33 000 6205)	E	26	10
385/893	EC03N000149B358	INSERTO MASCHIO HAN CC 4 POLI (HARTING COD. 09 14 004 3041)	E	4	1
385/944	EC03N000149B134	TELAIO INCERNIERATO HAN 6B 2 MODULI (HARTING COD. 09 14 006 0313)	B	9	1
385/944	EC03N000149B134	TELAIO INCERNIERATO HAN 6B 2 MODULI (HARTING COD. 09 14 006 0313)	E	23	1
388/457	EC03N000150B143	CONTATTO FEMMINA AWG 16 (HARTING COD. 09 33 000 6204)	E	27	10
388/468	EC03N000150B136	CONTATTO MASCHIO SEZ. 1,5 mm² (HARTING COD. 09 33 000 6104)	B	11	6
394/214	212VE03274C	CONNESSIONE	A.1	14	2

INDICE DELLE CATEGORIE

CAT./PROGR.	DISEGNO DITTA	DESCRIZIONE	TAVOLA	RIFERIM.	QUANTITÀ TOTALE
394/293	211VW00207B1424EE	CONNESSIONE SEZ. 100 mm² L=360	A.1	11	2
550/499	II45994-025	SERBATOIO (KNORR-BREMSE DIS. C89279/1)	ALFA	5	1
560/231	EC03N000149B130	CUSTODIA FISSA PASSANTE HAN HPR (HARTING COD. 09 40 006 0311)	B	8	1
706/480	EC03P017920B30	CONTATTO FEMMINA AWG 20-16 (SOURIAU COD. RC16M23K)	E	29	4
706/928	EC03N000149B159	INSERTO MASCHIO HAN QUINTAX (HARTING COD. 09 14 002 3001)	E	2	1
706/944	EC03P000122B04	CONTATTO MASCHIO AWG 24-20 (HARTING COD. 09 67 000 8576)	E	31	4
707/452	EC03N000149B376	VITE PER TELAIO (HARTING COD. 09 14 000 9960)	E	24	2
713/187	EC03N000149B122	MODULO HAN EEE FEMMINA 20 POLI (HARTING COD. 09 14 020 3101)	E	25	1
720/062	232C10350E	PANTOGRAFO JRC15	ALFA	2	1
720/063	232C10231E	ASSIEME CENTRALINA PNEUMATICA PPU	ALFA	3	1
720/064	232C10149E	ATTUATORE PNEUMATICO	A.1	4	1
720/065	232C10344E	ARCHETTO	A.2	1	1
720/066	212C11327C	STRISCIANTE LATERALE SINISTRO	A.2.1	4	2
720/067	212C11328C	STRISCIANTE LATERALE DESTRO	A.2.1	5	2
720/068	212C11326E	SUPPORTO STRISCIANTE LATERALE	A.2.1	2	2
720/069	212C11331C	CORNO LATERALE	A.2.1	3	2
720/070	212C11390C	MORSETTIERA	B	5	1
720/071	06035 00 001	FILTRO "Y" 1/4"	B.1	1	1
720/072	08850 00 005	REGOLATORE DI FLUSSO UNIDIREZIONALE 1/2"	B.1	5	2
720/073	07100 00 003	SILENZIATORE POLIETILENE 1/4"	B.1	6	1
720/074	211C10121B00	ELETTROVALVOLA 1/4"	B.1	2	2
720/075	211C10123B	REGOLATORE DI PRESSIONE 1/4"	B.1	3	2
720/076	211C10127B	VALVOLA OR 1/4"	B.1	4	1
720/077	211C10124B	PRESSOSTATO 1/4"	B.1	7	1
720/078	211C10125B	VALVOLA DI SICUREZZA	B.1	8	1
720/079	232C10235D	CENTRALINA DIAGNOSTICA POU	C	4	1
720/080	232C10235D POS. 4	SCHEDA FIBRE OTTICHE MR960 REMOTE UNIT (MICRONOR COD. 9900.03.200)	C.1	4	1
720/081	231C10026B	SCHEDA ALIMENTATORE	C.1	5	1

INDICE DELLE CATEGORIE

CAT./PROGR.	DISEGNO DITTA	DESCRIZIONE	TAVOLA	RIFERIM.	QUANTITÀ TOTALE
720/082	231C10027B	SCHEDA CPU	C.1	6	1
720/879	EC03P017920B01	CONNETTORE CIRCOLARE FEMMINA 4 POLI (SOURIAU COD. UT06104SH)	E	28	1
721/216	212C11291C	SMORZATORE	A.1	8	2
721/217	232C10160D	SOSPENSIONE	A.2	2	2
721/218	232C10143E POS. 7	BOCCOLA IGUS GFM 2830-36	A.1.2	7	2
721/219		ANELLO ELASTICO ALBERO 16x1 DIN 471A	A.1.2	17	2
721/220	212C11235B	ANELLO ISOLANTE	A.1.2	21	2
721/221		ANELLO ELASTICO FORO 47x1,75 DIN 472J	A.1.2	18	2
721/222	232C10239E	TELAIO	A.1	1	1
721/223		ANELLO ELASTICO "SEEGER" 62x2 DIN 472J	A.1.1	5	2
721/224	212C11242B	BOCCOLA ISOLANTE	A.1.1	16	4
721/225	212C11240B	ANELLO ISOLANTE	A.1.1	20	2
721/327	232C10143E	TRAPEZIO	A.1	2	1
721/328	232C10153E	ALBERO MOTORE	A.1	3	1
721/329	232C10155D	ASTA ORIZZONTALITÀ	A.1	5	1
721/330	212C11299C	FUNE CAMMA	A.1	6	2
721/331	232C10154C	TIRANTE	A.1	7	1
721/332	232C10343E	ASSIEME SENSORI	A.1	13	1
721/333	211VW00207B1423EE	CONNESSIONE SEZ. 100 mm² L=340	A.1	12	2
721/334	P 40 30 10 MA F	TAMPONE FEMMINA Ø40 H=30 M10	A.1.1	10	4
721/335	P 40 30 10 MA	TAMPONE MASCHIO Ø40 H=30 M10	A.1.1	11	1
721/336	212C11205B	PERNO TERMINALE	A.1.1	12	1
721/336	212C11205B	PERNO TERMINALE	A.1.2	8	1
721/337	212C11206B	DISTANZIALE	A.1.1	13	2
721/337	212C11206B	DISTANZIALE	A.1.2	9	2
721/338	212C11203B	TERMINALE DESTRO	A.1.2	2	2
721/339	212C11204B	TERMINALE SINISTRO	A.1.2	3	2
721/340	212C11200C	BARRA FILETTATA	A.1.2	6	2

INDICE DELLE CATEGORIE

CAT./PROGR.	DISEGNO DITTA	DESCRIZIONE	TAVOLA	RIFERIM.	QUANTITÀ TOTALE
721/341	212C11388E	TELAIO SALDATO	A.1.1	1	1
721/342	232C10342E POS. 6	BOCCOLA IGUS GFM 1012-9	A.2	6	8
721/343	212C11228C	ASSE	A.2	8	1
721/344	212C11386C	TRAVETTA	A.2.1	6	2
721/345	232C10243E	GRUPPO PNEUMATICO	A.1	9	1
721/346	212C11239B	COPERCHIO	A.1.1	6	4
721/347	212C11243B	ASSE FISSO	A.1.1	17	1
721/348	212C11241B	ASSE MOBILE	A.1.1	18	1
721/349	212C11234B	COPERCHIO	A.1.2	15	4
721/350	212C11236B	ASSE MOBILE	A.1.2	19	1
721/351	212C11238B	ASSE FISSO	A.1.2	20	1
721/352	212C11237B	BOCCOLA ISOLANTE	A.1.2	22	4
721/353	212C11223D	SUPPORTO SOSPENSIONE DESTRA	A.2	3	1
721/354	212C11224D	SUPPORTO SOSPENSIONE SINISTRA	A.2	4	1
721/355	212C11225C	CILINDRETTO	A.2	5	4
721/356	212C11227C	CERNIERA	A.2	7	2
721/357	212C11229C	BLOCCHETTO	A.2	9	4
721/358	212C11230C	PIASTRINA	A.2	10	4
721/421	211VW00207B1018DD	CONNESSIONE SEZ. 35 mm² L=240	A.1	10	2
721/441	212C11353C	PIASTRA DI SOSTEGNO	B.1	29	1
721/442	212C11354C	STAFFA	B.1	30	2
721/443	212C11403C	STAFFA	B.1	31	1
725/100	II110441	COMPRESSORE	ALFA	7	1
895/154	EC03N000149B123	MODULO MASCHIO HAN EEE 20 POLI 16 A (HARTING COD. 09 14 020 3001)	B	10	1
899/066	EC03N000149B146	INSERTO CIECO (HARTING COD. 09 14 000 9950)	E	10	2

ELENCO DITTE RICHIAMATE NEL CATALOGO

ELENCO DITTE RICHIAMATE NEL CATALOGO

N. CODICE	DENOMINAZIONE RAGIONE SOCIALE	RAPPRESENTANTE	INDIRIZZO
0	DA COMMERCIO		
1	CONTACT s.r.l.		Via G.B. Farina - Zona Industriale ASI Sud - 81025 Marcianise (CE)
2	POMI SERVICE s.r.l.		Via Locatelli, 33/35 - 80038 Pomigliano d'Arco (NA)
3	HITACHI RAIL STS S.p.A.		Via Argine, 425 - 80147 Napoli
4	SKF INDUSTRIE S.p.A.		Via Pinerolo, 42 - 10060 Airasca (TO)
5	LAGOS s.r.l.		Via 1° Maggio, 21/1 - 40037 Pontecchio Marconi (BO)
6	IGUS ITALIA s.r.l.		Via delle Rovedine, 4 - 23899 Robbiate (LC)
7	CEMBRE S.p.A.		Via Serenissima, 9 - 25135 Brescia
8	TECNOCOM s.r.l.		Via Pantano, 15 - Loc. Capalle - 50013 Campi Bisenzio (FI)
9	HARTING S.p.A.		Via dell'Industria, 7 - 20055 Vimodrone (MI)
10	AIGNEP S.p.A.		Via Don G. Bazzoli, 34 - 25070 Bione (BS)
11	PNEUMAX MILANO BRIANZA s.r.l.		Via Alberto I Re dei Belgi, 13 - 20900 Monza
12	SOURIAU ITALY s.r.l.		Strada della Cebrosa, 86 - 10156 Torino
13	MICRONOR INC.		900, Calle Plano, Suite K - Camarillo, CA 93012 (USA)
14	SCHROFF	PENTAIR TECHNICAL SOLUTIONS s.r.l.	C.so Europa ang. Via Trieste, 2 - 20045 Lainate (MI)
15	TRENITALIA S.p.A.		P.za della Croce Rossa, 1 - 00161 Roma
16	KNORR-BREMSE RAIL SYSTEMS ITALIA s.r.l.		Via San Quirico, 199/I - 50013 Campi Bisenzio (FI)
17	PMA ITALIA s.r.l.		Via Marmolada, 12 - 20037 Paderno Dugnano (MI)
18	AMPHENOL ITALIA S.p.A.		Via Barbaiana, 5 - 20045 Lainate (MI)
19	SUCO ROBERT SCHEUFFELE GmbH & CO. KG	MA.IN.A. s.r.l.	Via G. Di Vittorio, 11 - 20068 Peschiera Borromeo (MI)